TRUST THE POOL EXPERTS

Montageanleitung
Bedienungsanleitung

Assembly instructions
operating instructions

Instructions de montage
mode d'emploi

Istruzioni di montaggio
istruzioni per l'uso

Montagehandleiding
gebruiksaanwijzing

Navodila za montažo
navodila za uporabo

Návod na montáž
návod na obsluhu

Návod k montáži
návod k obsluze

Összeszerelési útmutató
használati utasítás

Upute za montažu
Upute za uporabu

Instrukcja montażu
Instrukcja obsługi

Instrucțiuni de asamblare
Instrucțiunile

Monteringsvejledning
Brugsanvisning

Kokoamisen ohje
Käyttöohjeet

Monteringsanvisning
Bruksanvisning

AKKU SPA- UND POOLREINIGER CF 20



107330

2 Years Warranty

(DE) **ACHTUNG:** DIE ANWEISUNGEN BITTE VOR GEBRAUCH SORGFÄLTIG LESEN. 4

(EN) **WARNING:** READ THE INSTRUCTIONS CAREFULLY BEFORE USE. 7

(FR) **ATTENTION :** LIRE ATTENTIVEMENT LES INSTRUCTIONS AVANT L'USAGE. 9

(IT) **ATTENZIONE:** LEGGERE ATTENTAMENTE LE ISTRUZIONI PRIMA DELL'USO. 12

(NL) **LET OP:** LEES DE INSTRUCTIES ZORGVULDIG VOOR GEBRUIK. 15

(SI) **POZOR:** PRED UPORABO PREBERITE NAVODILA. 18

(SK) **UPOZORNENIE:** PRED POUŽITÍM ZARIADENIA SI PREČÍTAJTE NÁVOD NA POUŽITIE. 20

(CZ) **POZOR:** PŘED POUŽITÍM SI PŘEČTĚTE NÁVOD K OBSLUZE. 23

(HU) **FIGYELEM:** HASZNÁLAT ELŐTT FIGYELMESEN OLVASSA EL AZ UTASÍTÁSOKAT. 25

(HR) **OPREZ:** PAŽLJIVO PROČITAJTE UPUTE PRIJE UPOTREBE. 28

(PL) **UWAGA:** PRZED UŻYCIEM NALEŻY UWAŻNIE PRZECZYTAĆ INSTRUKCJĘ. 30

(RO) **ATENȚIE:** VĂ RUGĂM SĂ CITIȚI CU ATENȚIE INSTRUCȚIUNILE ÎNAINTE DE UTILIZARE. 33

(DK) **FORSIGTIG:** LÆS VENLIGST INSTRUKTIONERNE OMHYGGELIGT FØR BRUG. 36

(FI) **VAROITUS:** LUE OHJEET HUOLELLISESTI ENNEN KÄYTTÖÄ. 38

(SE) **VARNING:** LÄS INSTRUKTIONERNA NOGGRANT INNAN ANVÄNDNING. 41

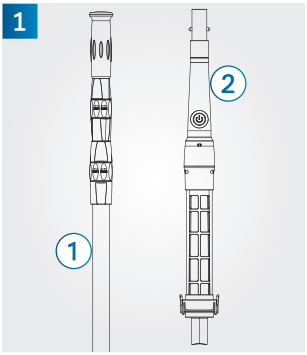

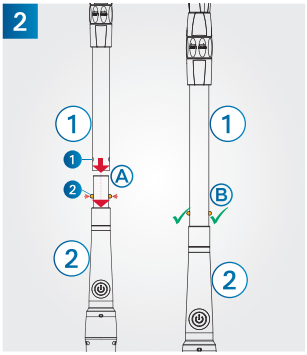

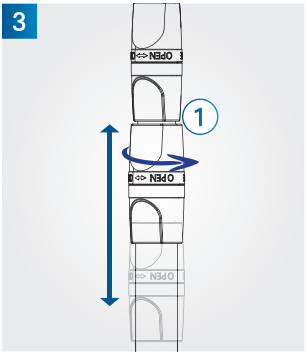

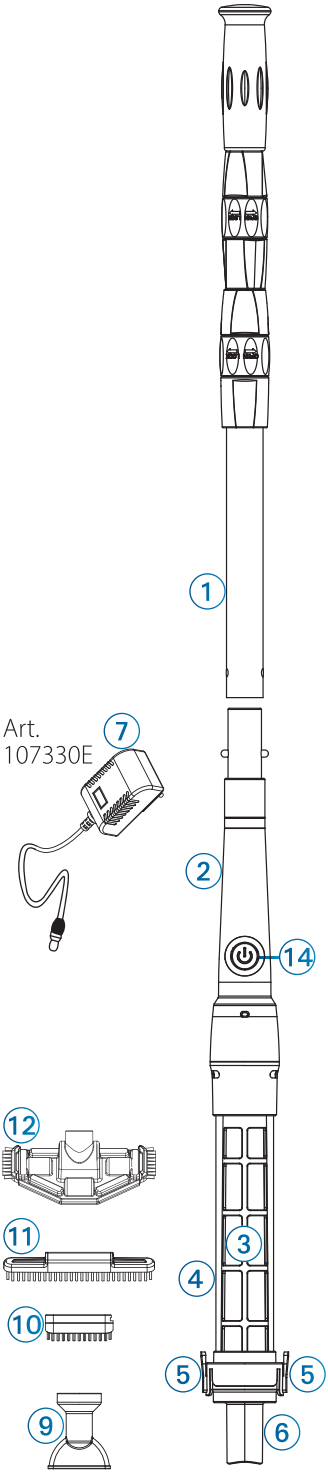
Art.
107330E
1
2
3
4
5
6
7
9
10
11
12
14

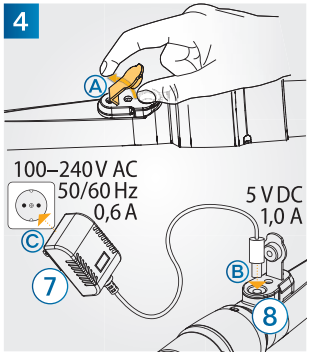
4
A
100–240 V AC
50/60 Hz
0,6 A
5 V DC
1,0 A
C
7
B
8

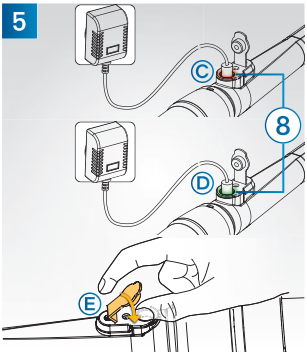
5
C
8
D
E

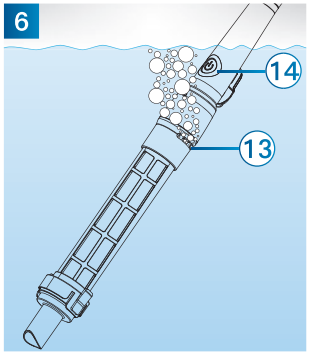
6
14
13

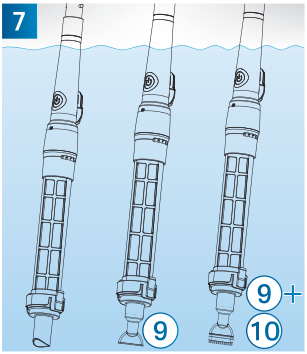
7
9
+
10

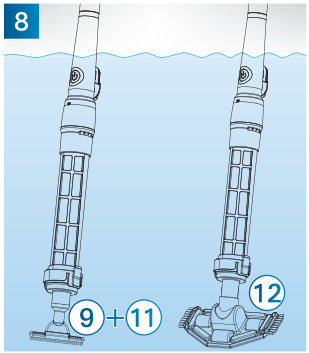
8
9
+
11
12

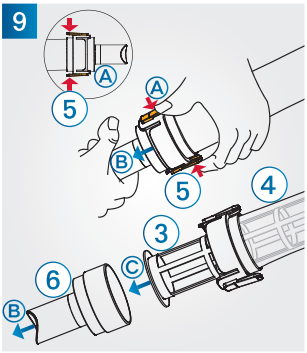
9
A
5
A
B
5
4
3
6
C
B

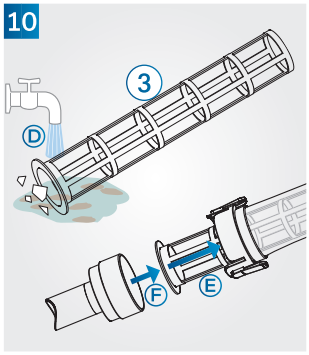
10
3
D
F
E

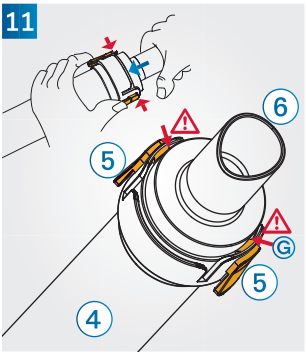
11
6
5
G
5
4

WICHTIGE SICHERHEITSHINWEISE

Lesen Sie diese Anleitung vor Inbetriebnahme des Geräts sorgfältig durch und bewahren Sie sie für zukünftige Referenz auf.

ALLGEMEINE SICHERHEIT

- **Dieses Gerät ist ausschließlich für die Reinigung von Pools und kleinen Becken in privaten Haushalten bestimmt.**
- **Verwenden Sie das Gerät nur in Wasser. Nicht für den Einsatz über und außerhalb von Wasser geeignet.**
- **Dieses Gerät kann von Kindern ab 8 Jahren sowie von Personen mit eingeschränkten physischen, sensorischen oder geistigen Fähigkeiten oder mangelnder Erfahrung und Wissen verwendet werden, sofern sie beaufsichtigt oder in den sicheren Gebrauch des Geräts eingewiesen wurden und die damit verbundenen Gefahren verstehen.**
- **Reinigung und Wartung dürfen nicht durch Kinder ohne Aufsicht durchgeführt werden.**
- **Kinder dürfen nicht mit dem Gerät spielen.**
- **Änderungen oder Modifikationen am Gerät sind nicht zulässig.**
- **Niemals am oder unter Wasser verwenden, wenn das Gerät an das Ladegerät angeschlossen ist.**

ELEKTRISCHE SICHERHEIT

- **Laden Sie das Gerät ausschließlich mit dem mitgelieferten Netzteil.**
- **Das Ladegerät ist nur für den Gebrauch in trockenen Innenräumen geeignet.**
- **Schützen Sie das Netzteil vor Wasser und Feuchtigkeit.**
- **Nicht mit feuchten Kontakten ans Ladegerät anschließen. Gefahr von Beschädigung durch Kurzschluss besteht.**
- **Nach der Nutzung aufladen, nicht mit leerem Akku längeren Zeitraum lagern, die Gefahr von Tiefenentladung und somit Schädigung des Akkus besteht.**
- **Gerät nicht Frost aussetzen, Gefahr von Schädigung des Akkus besteht.**
- **Verwenden Sie keine beschädigten Kabel oder Netzteile.**

Montage und Betrieb

1 2 Ⓐ Um das Gerät zusammenzubauen schieben Sie den Handgriff (1) auf das obere Rohrstück des Pumpengehäuses (2). Um dies zu erleichtern, können Sie die beiden Halteclips 2 ein wenig eindrücken bis sich das Rohr des Handgriffs (1) darüber schieben läßt. Ⓑ Positionieren Sie die beiden Teile (1) und (2) so, dass die beiden Halteclips 2 in den beiden Öffnungen 1 von (1) einrasten und gut sichtbar sind.

3 Durch Lösen der Klemmverschraubungen kann die Länge der Handgriff-Teleskopstange verändert werden (80 bis 175 cm). Nach einstellen der gewünschten Länge die Klemmverschraubungen wieder gut festziehen.

4 **5** **Laden des Akkus:** Ⓐ Öffnen Sie den Verschluss des Ladeanschlusses (8) am Pumpengehäuse. **Wichtig:** der Verschluss darf nicht beschädigt werden weil beim Betrieb des Poolreinigers Wasser im Ladeanschluss den Akku und das Gerät beschädigen könnten. Ⓑ Verbinden Sie das Ladegerät (7) mit dem Ladeanschluss des Pumpengehäuses (8). Dann stecken Sie das Ladegerät in eine Steckdose mit den angegebenen Stromwerten. Ⓒ Wenn die Kontrollleuchte des Ladeanschlusses (8) während des Ladevorgangs rot leuchtet wird der Akku geladen. Ⓓ Wenn die Kontrollleuchte grün leuchtet ist der Akku vollständig aufgeladen. Laden Sie den Akku vor dem ersten Gebrauch bitte 4 bis 5 Stunden lang auf. Nach dem vollständigen Aufladen kann der Poolreiniger ca. 60 Minuten lang arbeiten. Ⓔ Achten Sie darauf, dass der Verschluss des Ladeanschlusses nach dem Aufladen unbeschädigt ist und den Ladeanschluss dicht verschließt.

6 **Inbetriebnahme:** EINSCHALTEN: Drücken Sie den Schalter (14) ca. 2 Sekunden lang. Tauchen Sie den Poolreiniger unter Wasser. Die Auslassöffnung (13) und der Schalter (14) müssen dabei unterhalb der Wasseroberfläche sein um eine Beschädigung der Pumpe zu vermeiden. Dieser Poolreiniger hat einen Sensor im Bereich des Schalters (14) der das Gerät abschaltet, wenn dort seit 60 Sekunden kein Wasser ist. Das eingesaugte Wasser fließt gefiltert durch die Auslassöffnung (13) wieder in den Pool. Verwenden Sie den Poolreiniger nur in Schwimmbadwasser, klarem Wasser oder Regenwasser. AUSSCHALTEN: Drücken Sie den Schalter (14) ca. 2 Sekunden lang.

7 **8** Die mitgelieferten Düsen (9) (10) (11) (12) sind für folgende Anwendungen vorgesehen:
Verwendung ohne Düse entfernt Steine und größere Verschmutzungen vom Poolboden,
Düse (9) entfernt schwebende Verschmutzungen im tiefen Wasser und vom Poolboden,
die schmale Düse (10)+(9) bürstet und entfernt Verschmutzungen vom Poolboden,
die breite Düse (11)+(9) bürstet und entfernt Verschmutzungen vom Poolboden,
Düse (12) bürstet und entfernt Verschmutzungen aus den Poolecken.

Wartung und Pflege

9 **10** **11** Ⓐ Um das Filtersieb (3) zu reinigen lösen Sie den Saugkopf (6) durch drücken der beiden Halteclips (5) und ziehen ihn ab Ⓑ. Ziehen Sie das Filtersieb (3) aus dem Filtergehäuse (4) heraus Ⓒ, entfernen Sie den groben Schmutz und spülen Sie bei Bedarf Filtersieb und Filtergehäuse mit Wasser Ⓓ. Setzen Sie danach die Teile in umgekehrter Reihenfolge wieder zusammen ⒺⒻ. Achten Sie darauf, dass die beiden Halteclips (5) korrekt sitzen und den Saugkopf (6) zuverlässig halten Ⓖ.

Wartungsanleitung: Der Poolreiniger ist grundsätzlich wartungsfrei. Um eine lange Funktionsdauer zu gewährleisten empfehlen wir jedoch regelmäßige Kontrollen und Pflege. Warnung! Schalten Sie vor jeder Wartung den Poolreiniger aus.

Überwinterung

Im Winter oder wenn der Poolreiniger längere Zeit nicht benutzt wird: das Filtersieb (3) herausnehmen, vollständig entleeren, mit Wasser ausspülen und trocknen lassen. Auch das transparente Filtergehäuse (4) reinigen und trocknen lassen. Der Akku sollte regelmäßig nachgeladen werden um Tiefenentladung und somit Schädigung des Akkus zu vermeiden. Bei Frostgefahr muss der Poolreiniger an einem frostgeschützten Ort gelagert werden.

Entsorgung

Dieses Gerät ist mit dem Symbol einer durchgestrichenen Mülltonne gekennzeichnet und darf nicht über den Hausmüll entsorgt werden. Elektro- und Elektronik-Altgeräte, einschließlich Geräte mit **Lithium-Ionen-Akkus,** müssen gemäß den gesetzlichen Vorschriften separat entsorgt werden. Bitte geben Sie das Gerät bei einer offiziellen Sammelstelle oder Ihrem Fachhändler zur fachgerechten Entsorgung ab.

Gewährleistung

Für die Geltendmachung von Gewährleistungsansprüchen beachten Sie bitte Folgendes:

- Wir bieten für dieses Produkt einen Gewährleistungsanspruch für einen Zeitraum von 2 Jahren ab Kauf des Produktes. In diesem Zeitraum stehen wir dafür ein, dass der von uns gelieferte Artikel frei von Fabrikations- und/oder Materialfehlern ist.
- Unsere Gewährleistungsverpflichtung erstreckt sich nicht auf Mängel, Fehler oder Schäden, die durch unsachgemäße oder gewaltsame Bedienung des Kunden oder nicht zum Verantwortungsbereich von uns gehörigen dritten Personen entstehen.
- Dasselbe gilt bei Nichtbefolgung der Betriebs- oder Wartungsanweisungen, bei Überbeanspruchung oder sonstigen Eingriffen in die gelieferte Ware sowie dann, wenn an von uns gelieferten Artikeln Änderungen vorgenommen, Teile ausgewechselt oder für diese Waren Verbrauchsmaterialien verwendet werden, die nicht den Originalspezifikationen entsprechen.
- Ansprüche des Kunden auf Schadenersatz, z. B. wegen Nichterfüllung, Verschulden bei Vertragsschluss, Verletzung vertraglicher Nebenverpflichtungen für Mangelfolgeschäden, aus unerlaubter Handlung und sonstigen Rechtsgründen sind ausgeschlossen. Dies gilt nicht für die Haftung wegen des Fehlens einer zugesicherten Eigenschaft, wegen Vorsatzes oder grober Fahrlässigkeit.
- Frostschäden und mechanische Beschädigungen sind vom Gewährleistungsanspruch ausgeschlossen. Bitte verstehen Sie, dass die Ausführung eines Gewährleistungsanspruches die strikte Einhaltung der jeweiligen Montageanleitung bzw. Bedienungsanleitung voraussetzt.

TECHNISCHE DATEN

Nennleistung	18 W
Batteriekapazität	4000 mAH / 3,7 V / 14,8 WH
Max. Durchflussmenge	1900 l/h
Max. Wassertemperatur	35°C
Schutz vor Feuchtigkeit	IPX8
Ladezeit des Akkus	4-5 Stunden
Akkulaufzeit	ca. 60 Minuten

IMPORTANT SAFETY INSTRUCTIONS

Read these instructions carefully before using the device and keep them for future reference.

GENERAL SECURITY

- **This device is intended exclusively for cleaning pools and small pools in private households.**
- **Use the device only in water. Not suitable for use above and out of water.**
- **This device can be used by children 8 years of age and older, as well as those with limited physical, sensory or mental abilities or lack of experience and knowledge, provided that they have been supervised or instructed in the safe use of the device and understand the dangers involved.**
- **Cleaning and maintenance must not be carried out by children without supervision.**
- **Children are not allowed to play with the device.**
- **Changes or modifications to the device are not permitted.**
- **Never use on or under water when the device is connected to the charger.**

ELECTRICAL SAFETY

- **Charge the device only with the included power adapter.**
- **The charger is only suitable for use in dry indoor environments.**
- **Protect the charger from water and moisture.**
- **Do not connect to the charger with damp contacts. There is a risk of damage due to short circuit.**
- **Charge after use, do not store with an empty battery for a longer period of time, there is a risk of deep discharge and thus damage to the battery.**
- **Do not expose the device to frost, there is a risk of damage to the battery.**
- **Do not use damaged cables or power adapters.**

Installation and operation

1 2 Ⓐ To assemble the device, slide the handle (1) onto the upper pipe section of the pump housing (2). To make this easier, you can press the two retaining clips 2 in a little until the tube of the handle (1) can be pushed over them. Ⓑ Position the two parts (1) and (2) so that the two retaining clips 2 snap into place in the two openings 1 of (1) and are clearly visible.

3 By loosening the clamping fittings, the length of the handle telescopic rod can be changed (80 to 175 cm). After setting the desired length, tighten the compression fittings well again.

4 5 Charging the battery: Ⓐ Open the closure of the charging port (8) on the pump housing. **Important:** the closure must not be damaged, because water in the charging port could damage the battery and the device when operating the pool cleaner. Ⓑ Connect the charger (7) to the charging port of the pump housing (8). Then plug the charger into a socket

with the specified current values. Ⓒ If the charging port indicator light (8) turns red while charging, the battery is charging. Ⓓ If the indicator light is green, the battery is fully charged. Please charge the battery for 4 to 5 hours before first use. Once fully charged, the pool cleaner can work for about 60 minutes. Ⓔ Make sure that the charging port closure is undamaged after charging and tightly seals the charging port.

6 **Start-up:** TURN ON: Press the switch (14) for about 2 seconds. Submerge the pool cleaner underwater. The outlet port (13) and the switch (14) must be below the water surface to avoid damage to the pump. This pool cleaner has a sensor in the area of the switch (14) that switches off the device if there is no water there for 60 seconds. The water sucked in flows filtered through the outlet opening (13) back into the pool. Use the pool cleaner only in swimming pool water, clear water or rainwater. POWER OFF: Press the switch (14) for about 2 seconds.

7 **8** The supplied nozzles (9) (10) (11) (12) are intended for the following applications:
Use without nozzle removes stones and larger dirt from the pool floor,
(9) removes floating dirt in deep water and from the bottom of the pool,
the narrow nozzle (10)+(9) brushes and removes dirt from the pool floor,
the wide nozzle (11)+(9) brushes and removes dirt from the pool floor,
nozzle (12) brushes and removes dirt from the pool corners.

Maintenance and care

9 **10** **11** Ⓐ To clean the filter screen (3), loosen the suction head (6) by pressing the two retaining clips (5) and pull it off Ⓑ. Pull the filter screen (3) out of the filter housing (4) Ⓒ, remove the coarse dirt and rinse the filter screen and filter housing with water Ⓓ if necessary. Then put the pieces back together in reverse order Ⓔ Ⓕ. Make sure that the two retaining clips (5) are correctly seated and hold the suction head (6) reliably Ⓖ.

Maintenance instructions: The pool cleaner is basically maintenance-free. However, in order to ensure a long functional life, we recommend regular checks and maintenance. Warning! Turn off the pool cleaner before any maintenance.

Hibernation

In winter or if the pool cleaner is not used for a long time: remove the filter screen (3), empty completely, rinse with water and let dry. Also clean the transparent filter housing (4) and let it dry. The battery should be recharged regularly to avoid deep discharge and thus damage to the battery. If there is a risk of frost, the pool cleaner must be stored in a frost-protected place.

Disposal

This appliance is marked with the symbol of a crossed-out dustbin and must not be disposed of with household waste. Waste electrical and electronic equipment, including devices with **lithium-ion batteries,** must be disposed of separately in accordance with legal requirements. Please return the device to an official collection point or your specialist dealer for professional disposal.

Warranty

For the assertion of warranty claims, please note the following:

- We offer a warranty claim for this product for a period of 2 years from the date of purchase

of the product. During this period, we guarantee that the article delivered by us is free of manufacturing and/or material defects.

- Our warranty obligation does not extend to defects, errors or damage caused by improper or violent operation of the customer or third parties who do not belong to our area of responsibility.
- The same applies in the event of non-compliance with the operating or maintenance instructions, in the event of overuse or other interventions in the delivered goods, as well as if changes are made to articles supplied by us, parts are replaced or consumables are used for these goods that do not correspond to the original specifications.
- Claims by the customer for damages, e.g. due to non-performance, fault at the conclusion of the contract, breach of contractual ancillary obligations for consequential damages, from tort and other legal reasons are excluded. This does not apply to liability due to the lack of a warranted characteristic, due to intent or gross negligence.
- Frost damage and mechanical damage are excluded from the warranty claim. Please understand that the execution of a warranty claim requires strict adherence to the respective assembly instructions or operating instructions.

SPECIFICATIONS

Rated power	18 W	Max. water temperature	35°C
Protection against moisture	IPX8	Max. flow rate	1900 l/h
Battery charging time	4-5 hours	Battery	approx. 60 minutes
Battery	4000 mAH / 3.7 V / 14.8 WH		

⚠ CONSIGNES DE SÉCURITÉ IMPORTANTES

Lisez attentivement ces instructions avant d'utiliser l'appareil et conservez-les pour référence future.

⚠ SÉCURITÉ GÉNÉRALE

- **▶ Cet appareil est destiné exclusivement au nettoyage des piscines et des petites piscines dans les ménages privés.**
- **▶ Utilisez l'appareil uniquement dans l'eau. Ne convient pas pour une utilisation au-dessus et hors de l'eau.**
- **▶ Cet appareil peut être utilisé par des enfants de 8 ans et plus, ainsi que par des personnes ayant des capacités physiques, sensorielles ou mentales limitées ou un manque d'expérience et de connaissances, à condition qu'ils aient été supervisés ou instruits sur l'utilisation en toute sécurité de l'appareil et qu'ils comprennent les dangers encourus.**
- **▶ Le nettoyage et l'entretien ne doivent pas être effectués par des enfants sans surveillance.**
- **▶ Les enfants ne sont pas autorisés à jouer avec l'appareil.**
- **▶ Les changements ou modifications de l'appareil ne sont pas autorisés.**
- **▶ Ne l'utilisez jamais sur ou sous l'eau lorsque l'appareil est connecté au chargeur.**

⚠ SÉCURITÉ ÉLECTRIQUE

- **Chargez l'appareil uniquement avec l'adaptateur secteur inclus.**
- **Le chargeur ne convient qu'à une utilisation dans des environnements intérieurs secs.**
- **Protégez le chargeur de l'eau et de l'humidité.**
- **Ne connectez pas au chargeur avec damp contacts. Il existe un risque de dommages dus à un court-circuit.**
- **Chargez après utilisation, ne stockez pas avec une batterie vide pendant une longue période, il y a un risque de décharge profonde et donc d'endommagement de la batterie.**
- **N'exposez pas l'appareil au gel, il y a un risque d'endommager la batterie.**
- **N'utilisez pas de câbles ou d'adaptateurs d'alimentation endommagés.**

Installation et fonctionnement

1 2 Ⓐ Pour assembler l'appareil, faites glisser la poignée (1) sur la partie supérieure du tuyau du corps de pompe (2). Pour vous faciliter la tâche, vous pouvez appuyer un peu sur les deux clips de retenue 2 jusqu'à ce que le tube de la poignée (1) puisse être poussé dessus. Ⓑ Positionnez les deux parties (1) et (2) de manière à ce que les deux clips de retenue 2 s'enclenchent dans les deux ouvertures 1 de (1) et soient clairement visibles.

3 En desserrant les ferrures de serrage, la longueur de la tige télescopique de la poignée peut être modifiée (80 à 175 cm). Après avoir réglé la longueur souhaitée, resserrez à nouveau les raccords à compression.

4 5 **Charge de la batterie :** Ⓐ Ouvrez la fermeture de l'orifice de charge (8) sur le corps de la pompe. **Important :** la fermeture ne doit pas être endommagée, car l'eau dans le port de charge pourrait endommager la batterie et l'appareil pendant le fonctionnement du nettoyeur de piscine. Ⓑ Connectez le chargeur (7) au port de charge du corps de pompe (8). Branchez ensuite le chargeur sur une prise avec les valeurs de courant spécifiées. Ⓒ Si le voyant du port de charge (8) devient rouge pendant la charge, la batterie est en charge. Ⓓ Si le voyant est vert, la batterie est complètement chargée. Veuillez charger la batterie pendant 4 à 5 heures avant la première utilisation. Une fois complètement chargé, le nettoyeur de piscine peut fonctionner pendant environ 60 minutes. Ⓔ Assurez-vous que la fermeture du port de charge n'est pas endommagée après la charge et qu'elle scelle hermétiquement le port de charge.

6 **Démarrage :** ALLUMER : Appuyez sur l'interrupteur (14) pendant environ 2 secondes. Immergez le nettoyeur de piscine sous l'eau. L'orifice de sortie (13) et l'interrupteur (14) doivent être situés sous la surface de l'eau pour éviter d'endommager la pompe. Ce nettoyeur de piscine dispose d'un capteur dans la zone de l'interrupteur (14) qui éteint l'appareil s'il n'y a pas d'eau pendant 60 secondes. L'eau aspirée s'écoule filtrée par l'ouverture de sortie (13) dans la piscine. Utilisez le nettoyeur de piscine uniquement dans l'eau de la piscine, l'eau claire ou l'eau de pluie. ÉTEINDRE : Appuyez sur l'interrupteur (14) pendant environ 2 secondes.

7 8 Les buses fournies (9) (10) (11) (12) sont destinés aux applications suivantes :
L'utilisation sans buse enlève les pierres et les salissures plus importantes du fond de la piscine,

buse (9) élimine les saletés flottantes dans l'eau profonde et au fond de la piscine,
la buse étroite (10)+(9) brosse et enlève la saleté du fond de la piscine,
la buse large (11)+(9) brosse et enlève la saleté du fond de la piscine,
buse (12) brosse et enlève la saleté des coins de la piscine.

Entretien

9 10 11 Ⓐ Pour nettoyer l'écran du filtre (3), desserrez la tête d'aspiration (6) en appuyant sur les deux clips de retenue (5) et retirez-la Ⓑ. Retirez l'écran du filtre (3) du boîtier du filtre (4) Ⓒ, enlevez la saleté grossière et rincez l'écran du filtre et le boîtier du filtre avec de l'eau Ⓓ si nécessaire. Ensuite, remontez les morceaux dans l'ordre inverse Ⓔ Ⓕ. Assurez-vous que les deux clips de retenue (5) sont correctement installés et maintenez la tête d'aspiration (6) de manière fiable Ⓖ.

Instructions d'entretien : Le nettoyeur de piscine ne nécessite pratiquement aucun entretien. Cependant, afin d'assurer une longue durée de vie fonctionnelle, nous recommandons des contrôles et un entretien réguliers. Avertissement! Éteignez le nettoyeur de piscine avant tout entretien.

Hibernation

En hiver ou si le nettoyeur de piscine n'est pas utilisé pendant une longue période : retirez l'écran du filtre (3), videz complètement, rincez à l'eau et laissez sécher. Nettoyez également le boîtier de filtre transparent (4) et laissez-le sécher. La batterie doit être rechargée régulièrement pour éviter une décharge profonde et donc des dommages à la batterie. S'il y a un risque de gel, le nettoyeur de piscine doit être stocké dans un endroit à l'abri du gel.

Disposition

Cet appareil est marqué du symbole d'une poubelle barrée et ne doit pas être jeté avec les ordures ménagères. Les déchets d'équipements électriques et électroniques, y compris les appareils équipés de **batteries lithium-ion,** doivent être éliminés séparément conformément aux exigences légales. Veuillez rapporter l'appareil à un point de collecte officiel ou à votre revendeur spécialisé pour une élimination professionnelle.

Garantie

Pour faire valoir des droits de garantie, veuillez noter ce qui suit :

- Nous offrons une demande de garantie pour ce produit pour une période de 2 ans à compter de la date d'achat du produit. Pendant cette période, nous garantissons que l'article livré par nos soins est exempt de défauts de fabrication et/ou de matériaux.
- Notre obligation de garantie ne s'étend pas aux défauts, erreurs ou dommages causés par une utilisation incorrecte ou violente du client ou de tiers qui n'appartiennent pas à notre domaine de responsabilité.
- Il en va de même en cas de non-respect des instructions d'utilisation ou d'entretien, en cas de surutilisation ou d'autres interventions dans les marchandises livrées, ainsi qu'en cas de modifications apportées aux articles que nous avons livrés, de pièces remplacées ou de consommables utilisés pour ces marchandises qui ne correspondent pas aux spécifications d'origine.

- Les demandes de dommages et intérêts du client, par exemple en raison d'une inexécution, d'une faute lors de la conclusion du contrat, d'une violation d'obligations accessoires contractuelles, de dommages indirects, de délit et d'autres raisons juridiques, sont exclues. Cela ne s'applique pas à la responsabilité en raison de l'absence de caractéristique justifiée, d'une intention ou d'une négligence grave.
- Les dommages causés par le gel et les dommages mécaniques sont exclus de la demande de garantie. Veuillez comprendre que l'exécution d'une demande de garantie nécessite le strict respect des instructions de montage ou des instructions d'utilisation respectives.

SPÉCIFICATIONS

Puissance nominale	18 W	Température max. de l'eau	35°C
Protection contre l'humidité	Norme IPX8	Débit max.	1900 l/h
Temps de charge de la batterie	4-5 heures	Battery	env. 60 minutes
Pile	4000 mAH / 3.7 V / 14.8 WH		

⚠ IMPORTANTI ISTRUZIONI DI SICUREZZA

Leggere attentamente queste istruzioni prima di utilizzare il dispositivo e conservarle per riferimento futuro.

⚠ SICUREZZA GENERALE

- **Questo dispositivo è destinato esclusivamente alla pulizia di piscine e piccole piscine in abitazioni private.**
- **Utilizzare il dispositivo solo in acqua. Non adatto per l'uso sopra e fuori dall'acqua.**
- **Questo dispositivo può essere utilizzato da bambini di età pari o superiore a 8 anni, nonché da persone con capacità fisiche, sensoriali o mentali limitate o prive di esperienza e conoscenza, a condizione che siano stati supervisionati o istruiti sull'uso sicuro del dispositivo e comprendano i pericoli connessi.**
- **La pulizia e la manutenzione non devono essere eseguite da bambini senza supervisione.**
- **I bambini non possono giocare con il dispositivo.**
- **Non sono consentite modifiche o modifiche al dispositivo.**
- **Non utilizzare mai sopra o sotto l'acqua quando il dispositivo è collegato al caricabatterie.**

⚠ SICUREZZA ELETTRICA

- **Caricare il dispositivo solo con l'adattatore di alimentazione incluso.**
- **Il caricabatterie è adatto solo per l'uso in ambienti interni asciutti.**
- **Proteggere il caricabatterie dall'acqua e dall'umidità.**
- **Non collegare al caricabatterie con contatti umidi. Esiste il rischio di danni dovuti a cortocircuito.**

- **Caricare dopo l'uso, non conservare con la batteria scarica per un periodo di tempo prolungato, c'è il rischio di scarica completa e quindi di danni alla batteria.**
- **Non esporre il dispositivo al gelo, c'è il rischio di danni alla batteria.**
- **Non utilizzare cavi o adattatori di alimentazione danneggiati.**

Installazione e funzionamento

1 **2** Ⓐ Per montare il dispositivo, far scorrere la maniglia (1) sulla sezione superiore del tubo dell'alloggiamento della pompa (2). Per facilitare questa operazione, è possibile premere leggermente le due clip di fissaggio **2** fino a quando il tubo dell'impugnatura (1) non può essere spinto su di esse. Ⓑ Posizionare le due parti (1) e (2) in modo che le due clip di fissaggio **2** scattino in posizione nelle due aperture **1** di (1) e siano chiaramente visibili.

3 Allentando i raccordi di serraggio, è possibile modificare la lunghezza dell'asta telescopica dell'impugnatura (da 80 a 175 cm). Dopo aver impostato la lunghezza desiderata, serrare nuovamente bene i raccordi a compressione.

4 **5** **Ricarica della batteria:** Ⓐ Aprire la chiusura della porta di ricarica (8) sull'alloggiamento della pompa. **Importante:** la chiusura non deve essere danneggiata, perché l'acqua nella porta di ricarica potrebbe danneggiare la batteria e il dispositivo durante il funzionamento del pulitore per piscine. Ⓑ Collegare il caricabatterie (7) alla porta di ricarica dell'alloggiamento della pompa (8). Quindi collegare il caricabatterie a una presa con i valori di corrente specificati. Ⓒ Se la spia della porta di ricarica (8) diventa rossa durante la ricarica, la batteria è in carica. Ⓓ Se la spia è verde, la batteria è completamente carica. Si prega di caricare la batteria per 4 o 5 ore prima del primo utilizzo. Una volta completamente carico, il pulitore per piscine può funzionare per circa 60 minuti. Ⓔ Assicurarsi che la chiusura della porta di ricarica non sia danneggiata dopo la ricarica e che la porta di ricarica sia sigillata saldamente.

6 **Avviamento:** ACCENSIONE: Premere l'interruttore (14) per circa 2 secondi. Immergere il pulitore per piscine sott'acqua. La porta di uscita (13) e l'interruttore (14) devono trovarsi sotto la superficie dell'acqua per evitare danni alla pompa. Questo pulitore per piscine ha un sensore nell'area dell'interruttore (14) che spegne il dispositivo se non c'è acqua per 60 secondi. L'acqua aspirata scorre filtrata attraverso l'apertura di uscita (13) nella piscina. Utilizzare il pulitore per piscine solo in acqua di piscina, acqua limpida o acqua piovana. SPEGNIMENTO: Premere l'interruttore (14) per circa 2 secondi.

7 **8** Gli ugelli in dotazione (9) (10) (11) (12) sono destinati alle seguenti applicazioni:
L'uso senza ugello rimuove pietre e sporco più grande dal fondo della piscina,
ugello (9) rimuove lo sporco galleggiante in acque profonde e dal fondo della piscina,
l'ugello stretto (10)+(9) spazzola e rimuove lo sporco dal fondo della piscina,
l'ugello largo (11)+(9) spazzola e rimuove lo sporco dal fondo della piscina,
ugello (12) spazzola e rimuove lo sporco dagli angoli della piscina.

Manutenzione e cura

9 **10** **11** Ⓐ Per pulire lo schermo del filtro (3), allentare la testa di aspirazione (6) premendo le due clip di fissaggio (5) ed estrarla Ⓑ. Estrarre lo schermo del filtro (3) dall'alloggiamento del filtro (4) Ⓒ, rimuovere lo sporco grossolano e, se necessario, sciacquare lo schermo del filtro e l'alloggiamento del filtro con acqua Ⓓ. Quindi rimettere insieme i pezzi in ordine inverso Ⓔ Ⓕ.

Assicurarsi che le due clip di fissaggio (5) siano posizionate correttamente e tenere saldamente la testa di aspirazione (6) Ⓖ.

Istruzioni per la manutenzione: Il pulitore per piscine è fondamentalmente esente da manutenzione. Tuttavia, al fine di garantire una lunga durata funzionale, si consiglia di effettuare controlli e manutenzioni regolari. Avvertimento! Spegnere il pulitore della piscina prima di qualsiasi manutenzione.

Ibernazione

In inverno o se il pulitore non viene utilizzato per molto tempo: rimuovere lo schermo del filtro (3), svuotarlo completamente, sciacquare con acqua e lasciare asciugare. Pulire anche l'alloggiamento del filtro trasparente (4) e lasciarlo asciugare. La batteria deve essere ricaricata regolarmente per evitare una scarica completa e quindi danni alla batteria. In caso di rischio di gelo, il pulitore per piscine deve essere conservato in un luogo protetto dal gelo.

Disposizione

Questo apparecchio è contrassegnato dal simbolo di un bidone della spazzatura barrato e non deve essere smaltito con i rifiuti domestici. I rifiuti di apparecchiature elettriche ed elettroniche, compresi i dispositivi con **batterie agli ioni di litio,** devono essere smaltiti separatamente in conformità con i requisiti di legge. Si prega di restituire il dispositivo a un punto di raccolta ufficiale o al proprio rivenditore specializzato per lo smaltimento professionale.

Garanzia

Per l'esercizio dei diritti di garanzia, si prega di notare quanto segue:

- Offriamo una richiesta di garanzia per questo prodotto per un periodo di 2 anni dalla data di acquisto del prodotto. Durante questo periodo, garantiamo che l'articolo da noi consegnato è privo di difetti di fabbricazione e/o di materiale.
- Il nostro obbligo di garanzia non si estende a difetti, errori o danni causati da un funzionamento improprio o violento del cliente o di terzi che non appartengono alla nostra area di responsabilità.
- Lo stesso vale in caso di mancato rispetto delle istruzioni per l'uso o la manutenzione, in caso di uso eccessivo o altri interventi sulla merce consegnata, nonché in caso di modifiche agli articoli da noi forniti, di sostituzione di parti o di utilizzo di materiali di consumo per tali merci che non corrispondono alle specifiche originali.
- Sono escluse le richieste di risarcimento danni da parte del cliente, ad esempio per inadempimento, colpa alla conclusione del contratto, violazione di obblighi contrattuali accessori per danni consequenziali, per illecito civile e altri motivi legali. Ciò non si applica alla responsabilità per mancanza di una caratteristica garantita, per dolo o colpa grave.
- I danni da gelo e i danni meccanici sono esclusi dal diritto di garanzia. Si prega di comprendere che l'esecuzione di una richiesta di garanzia richiede il rigoroso rispetto delle rispettive istruzioni di montaggio o istruzioni per l'uso.

INDICAZIONI

Potenza nominale	18 W	Temperatura massima dell'acqua	35°C
Protezione contro l'umidità	IPX8	Portata massima	1900 l/h
Tempo di ricarica della batteria	4-5 ore	Batteria	circa 60 minuti
Batteria	4000 mAH / 3.7 V / 14.8 WH		

BELANGRIJKE VEILIGHEIDSINSTRUCTIES

Lees deze instructies aandachtig door voordat u het apparaat gebruikt en bewaar ze voor toekomstig gebruik.

ALGEMENE BEVEILIGING

- **Dit apparaat is uitsluitend bedoeld voor het reinigen van zwembaden en kleine zwembaden in particuliere huishoudens.**
- **Gebruik het apparaat alleen in water. Niet geschikt voor gebruik boven en buiten het water.**
- **Dit apparaat kan worden gebruikt door kinderen van 8 jaar en ouder, evenals door mensen met beperkte fysieke, zintuiglijke of mentale vermogens of gebrek aan ervaring en kennis, op voorwaarde dat ze onder toezicht staan of geïnstrueerd zijn over het veilige gebruik van het apparaat en de gevaren begrijpen.**
- **Reiniging en onderhoud mogen niet zonder toezicht door kinderen worden uitgevoerd.**
- **Kinderen mogen niet met het apparaat spelen.**
- **Wijzigingen of aanpassingen aan het apparaat zijn niet toegestaan.**
- **Nooit op of onder water gebruiken wanneer het apparaat is aangesloten op de oplader.**

ELEKTRISCHE VEILIGHEID

- **Laad het apparaat alleen op met de meegeleverde voedingsadapter.**
- **De oplader is alleen geschikt voor gebruik in droge binnenomgevingen.**
- **Bescherm de oplader tegen water en vocht.**
- **Sluit de oplader niet aan met damp contacten. Er bestaat gevaar voor schade door kortsluiting.**
- **Opladen na gebruik, niet voor langere tijd met een lege accu bewaren, er bestaat kans op diepe ontlading en dus schade aan de accu.**
- **Stel het apparaat niet bloot aan vorst, er bestaat gevaar voor schade aan de batterij.**
- **Gebruik geen beschadigde kabels of voedingsadapters.**

Installatie en bediening

1 2 Ⓐ Om het apparaat te monteren, schuift u de handgreep (1) op het bovenste leidinggedeelte van het pomphuis (2). Om dit te vergemakkelijken, kunt u de twee bevestigingsclips 2 een beetje indrukken totdat de buis van de handgreep (1) eroverheen kan worden geschoven. Ⓑ Plaats de twee delen (1) en (2) zo dat de twee bevestigingsclips 2 in de twee openingen 1 van (1) op hun plaats klikken en duidelijk zichtbaar zijn.

3 Door het losmaken van de klembevestigingen kan de lengte van de steel telescopische stang worden gewijzigd (80 tot 175 cm). Draai na het instellen van de gewenste lengte de knelkoppelingen weer goed vast.

4 **5** **De batterij opladen:** Ⓐ Open de sluiting van de laadpoort (8) op het pomphuis. **Belangrijk:** de sluiting mag niet beschadigd raken, omdat water in de oplaadpoort de batterij en het apparaat kan beschadigen tijdens het gebruik van de zwembadreiniger. Ⓑ Sluit de lader (7) aan op de oplaadpoort van het pomphuis (8). Steek vervolgens de oplader in een stopcontact met de opgegeven stroomwaarden. Ⓒ Als het indicatielampje van de oplaadpoort (8) rood wordt tijdens het opladen, wordt de batterij opgeladen. Ⓓ Als het indicatielampje groen is, is de batterij volledig opgeladen. Laad de batterij 4 tot 5 uur op voor het eerste gebruik. Eenmaal volledig opgeladen kan de zwembadreiniger ongeveer 60 minuten werken. Ⓔ Zorg ervoor dat de sluiting van de oplaadpoort na het opladen onbeschadigd is en de oplaadpoort goed afsluit.

6 **Opstarten:** AANZETTEN: Houd de schakelaar (14) ongeveer 2 seconden ingedrukt. Dompel de zwembadreiniger onder water. De uitlaatpoort (13) en de schakelaar (14) moeten zich onder het wateroppervlak bevinden om schade aan de pomp te voorkomen. Deze zwembadreiniger heeft een sensor in de buurt van de schakelaar (14) die het apparaat uitschakelt als er 60 seconden geen water is. Het aangezogen water stroomt via de uitlaatopening (13) terug in het zwembad. Gebruik de zwembadreiniger alleen in zwembadwater, schoon water of regenwater. UITSCHAKELEN: Houd de schakelaar (14) ongeveer 2 seconden ingedrukt.

7 **8** De meegeleverde nozzles (9) (10) (11) (12) zijn bedoeld voor de volgende toepassingen:

Gebruik zonder mondstuk verwijdert stenen en groter vuil van de zwembadbodem,
mondstuk (9) verwijdert drijvend vuil in diep water en van de bodem van het zwembad,
Het smalle mondstuk (10)+(9) borstelt en verwijdert vuil van de zwembadbodem,
Het brede mondstuk (11)+(9) borstelt en verwijdert vuil van de zwembadbodem,
mondstuk (12) borstelt en verwijdert vuil van de hoeken van het zwembad.

Onderhoud en verzorging

9 **10** **11** Ⓐ Om het filterscherm (3) te reinigen, maakt u de zuigkop (6) los door op de twee bevestigingsclips (5) te drukken en deze eraf te trekken Ⓑ. Trek de filterzeef (3) uit het filterhuis (4) Ⓒ, verwijder het grove vuil en spoel de filterzeef en het filterhuis indien nodig af met water Ⓓ. Zet de stukken vervolgens weer in elkaar in omgekeerde volgorde Ⓔ Ⓕ. Zorg ervoor dat de twee bevestigingsclips (5) goed zitten en houd de zuigkop (6) betrouwbaar vast Ⓖ.

Onderhoudsinstructies: De zwembadreiniger is in principe onderhoudsvrij. Om een lange functionele levensduur te garanderen, raden we echter regelmatige controles en onderhoud aan. Waarschuwing! Schakel de zwembadreiniger uit voor enig onderhoud.

Winterslaap

In de winter of als de zwembadreiniger lange tijd niet wordt gebruikt: verwijder het filterscherm (3), leeg het volledig, spoel af met water en laat drogen. Reinig ook het transparante filterhuis (4) en laat het drogen. De batterij moet regelmatig worden opgeladen om diepe ontlading en dus schade aan de batterij te voorkomen. Als er kans op vorst is, moet de zwembadreiniger op een vorstvrije plaats worden bewaard.

Zin

Dit apparaat is gemarkeerd met het symbool van een doorgekruiste vuilnisbak en mag niet met het huisvuil worden weggegooid. Afgedankte elektrische en elektronische apparatuur, inclusief apparaten met **lithium-ionbatterijen,** moet gescheiden worden afgevoerd in overeenstemming met de wettelijke voorschriften. Breng het apparaat terug naar een officieel inzamelpunt of uw vakhandelaar voor professionele verwijdering.

Garantie

Houd bij het indienen van garantieclaims rekening met het volgende:

- Wij bieden een garantieclaim voor dit product voor een periode van 2 jaar vanaf de aankoopdatum van het product. Gedurende deze periode garanderen wij dat het door ons geleverde artikel vrij is van fabricage- en/of materiaalfouten.
- Onze garantieverplichting strekt zich niet uit tot defecten, fouten of schade veroorzaakt door onoordeelkundig of gewelddadig handelen van de klant of derden die niet tot ons verantwoordelijkheidsgebied behoren.
- Hetzelfde geldt in geval van niet-naleving van de bedienings- of onderhoudsvoorschriften, in geval van overmatig gebruik of andere ingrepen in de geleverde goederen, evenals in geval van wijzigingen aan door ons geleverde artikelen, vervanging van onderdelen of gebruik van verbruiksgoederen voor deze goederen die niet overeenkomen met de oorspronkelijke specificaties.
- Aanspraken van de klant op schadevergoeding, bijv. wegens niet-nakoming, schuld bij het sluiten van het contract, schending van contractuele nevenverplichtingen voor gevolgschade, uit onrechtmatige daad en andere juridische redenen zijn uitgesloten. Dit geldt niet voor aansprakelijkheid wegens het ontbreken van een gewaarborgd kenmerk, wegens opzet of grove schuld.
- Vorstschade en mechanische schade zijn uitgesloten van de garantieclaim. Houd er rekening mee dat de uitvoering van een garantieclaim een strikte naleving van de respectieve montage-instructies of gebruiksaanwijzingen vereist.

SPECIFICATIES

Nominaal vermogen	18 W	Max. watertemperatuur	35°C
Bescherming tegen vocht	IPX8	Max. debiet	1900 l/h
Oplaadtijd batterij	4-5 uur	Batterij	ca. 60 minuten
Batterij	4000 mAH / 3,7 V / 14,8 WH		

POMEMBNA VARNOSTNA NAVODILA

Pred uporabo naprave natančno preberite ta navodila in jih shranite za nadaljnjo uporabo.

SPLOŠNA VARNOST

- **Ta naprava je namenjena izključno čiščenju bazenov in majhnih bazenov v zasebnih gospodinjstvih.**
- **Napravo uporabljajte samo v vodi. Ni primerno za uporabo nad vodo in zunaj nje.**
- **To napravo lahko uporabljajo otroci, stari 8 let in več, pa tudi tisti z omejenimi fizičnimi, senzoričnimi ali duševnimi sposobnostmi ali pomanjkanjem izkušenj in znanja, pod pogojem, da so bili nadzorovani ali poučeni o varni uporabi naprave in razumejo nevarnosti.**
- **Čiščenja in vzdrževanja ne smejo izvajati otroci brez nadzora.**
- **Otroci se ne smejo igrati z napravo.**
- **Spremembe ali spremembe naprave niso dovoljene.**
- **Nikoli ne uporabljajte na vodi ali pod vodo, ko je naprava priključena na polnilnik.**

ELEKTRIČNA VARNOST

- **Napravo polnite samo s priloženim napajalnikom.**
- **Polnilnik je primeren samo za uporabo v suhih zaprtih prostorih.**
- **Polnilnik zaščitite pred vodo in vlago.**
- **Ne priključujte na polnilnik z damp kontakti. Obstaja nevarnost poškodb zaradi kratkega stika.**
- **Po uporabi napolnite, ne shranjujte z prazno baterijo dlje časa, obstaja nevarnost globokega praznjenja in s tem poškodbe baterije.**
- **Naprave ne izpostavljajte zmrzali, obstaja nevarnost poškodbe baterije.**
- **Ne uporabljajte poškodovanih kablov ali napajalnikov.**

Namestitev in delovanje

1 **2** Ⓐ Za sestavljanje naprave potisnite ročaj (1) na zgornji del cevi ohišja črpalke (2). Da bi to olajšali, lahko pritisnete dve pritrdilni sponki **2**, dokler ne potisnete cevi ročaja (1) čez njiju. Ⓑ Oba dela (1) in (2) namestite tako, da se obe pritrdilni sponki **2** zaskočita v obeh odprtinah **1** (1) in sta jasno vidna.

3 S sproščanjem vpenjalnih priključkov se lahko spremeni dolžina teleskopske palice ročaja (80 do 175 cm). Po nastavitvi želene dolžine ponovno dobro pritegnite kompresijske priključke.

4 **5** **Polnjenje baterije:** Ⓐ Odprite zaporko polnilne odprtine (8) na ohišju črpalke. **Pomembno:** zapiralo ne sme biti poškodovano, saj lahko voda v priključku za polnjenje poško-

duje baterijo in napravo med delovanjem čistilca bazena. Ⓑ Polnilnik (7) priključite na polnilno odprtino ohišja črpalke (8). Nato polnilnik priključite v vtičnico z določenimi vrednostmi toka. Ⓒ Če lučka indikatorja polnilnih vrat (8) med polnjenjem zasveti rdeče, se baterija polni. Ⓓ Če indikatorska lučka sveti zeleno, je baterija popolnoma napolnjena. Pred prvo uporabo baterijo polnite 4 do 5 ur. Ko je čistilo za bazen popolnoma napolnjeno, lahko deluje približno 60 minut. Ⓔ Prepričajte se, da je zapiranje polnilnih vrat po polnjenju nepoškodovano in tesno pritrdilo polnilne priključke.

6 **Zagon:** VKLOP: Pritisnite stikalo (14) za približno 2 sekundi. Čistilo za bazen potopite pod vodo. Izhodna vrata (13) in stikalo (14) morata biti pod vodno gladino, da se črpalka ne poškoduje. Ta čistilec bazena ima senzor v območju stikala (14), ki izklopi napravo, če 60 sekund ni vode. Voda, ki se je sesala, se je filtrirala skozi izhodno odprtino (13) nazaj v bazen. Čistilo za bazene uporabljajte samo v bazenski vodi, čisti vodi ali deževnici. IZKLOP: Pritisnite stikalo (14) za približno 2 sekundi.

7 **8** Priložene šobe (9) (10) (11) (12) so namenjeni za naslednje aplikacije:
Uporaba brez šobe odstrani kamne in večjo umazanijo z dna bazena,
šoba (9) odstrani plavajočo umazanijo v globoki vodi in z dna bazena,
ozka šoba (10)+(9) krtače in odstranjuje umazanijo s tal bazena,
široka šoba (11)+(9) krtače in odstranjuje umazanijo s tal bazena,
šoba (12) krtače in odstranjuje umazanijo iz vogalov bazena.

Vzdrževanje in nega

9 **10** **11** Ⓐ Za čiščenje filtrirnega zaslona (3) sprostite sesalno glavo (6) s pritiskom na dve pritrdilni sponki (5) in jo povlecite Ⓑ. Izvlecite sito filtra (3) iz ohišja filtra (4) Ⓒ, odstranite grobo umazanijo in po potrebi sperite sito filtra in ohišje filtra z vodo Ⓓ. Nato koščke ponovno združite v obratnem vrstnem redu Ⓔ Ⓕ. Prepričajte se, da sta obe pritrdilni sponki (5) pravilno nameščeni in zanesljivo držita sesalno glavo (6) Ⓖ.

Navodila za vzdrževanje: Čistilo bazena v bistvu ne zahteva vzdrževanja. Da pa bi zagotovili dolgo življenjsko dobo, priporočamo redne preglede in vzdrževanje. Opozorilo! Pred vsakim vzdrževanjem izklopite čistilo bazena.

Mirovanje

Pozimi ali če čistilca bazena ne uporabljate dlje časa: odstranite filtrirno mrežo (3), popolnoma izpraznite, sperite z vodo in pustite, da se posuši. Očistite tudi prozorno ohišje filtra (4) in pustite, da se posuši. Baterijo je treba redno polniti, da se izognete globokemu praznjenju in s tem poškodbam baterije. Če obstaja nevarnost zmrzali, je treba čistilo bazena shraniti na mestu, zaščitenem pred zmrzaljo.

Odstranjevanje

Ta naprava je označena s simbolom prečrtanega smetnjaka in je ne smete odlagati skupaj z gospodinjskimi odpadki. Odpadno električno in elektronsko opremo, vključno z napravami z **litij-ionskimi baterijami,** je treba odstraniti ločeno v skladu z zakonskimi zahtevami. Napravo vrnite na uradno zbirno mesto ali pri specializiranem prodajalcu za strokovno odstranjevanje.

Garancija

Za uveljavljanje garancijskih zahtevkov upoštevajte naslednje:

- Za ta izdelek nudimo garancijski zahtevek za obdobje 2 let od datuma nakupa izdelka. V tem obdobju jamčimo, da je izdelek, ki ga dobavimo, brez proizvodnih in/ali materialnih napak.
- Naša garancijska obveznost se ne nanaša na napake, napake ali škodo, ki je posledica nepravilnega ali nasilnega delovanja stranke ali tretjih oseb, ki ne spadajo na naše področje odgovornosti.
- Enako velja v primeru neupoštevanja navodil za uporabo ali vzdrževanje, v primeru prekomerne uporabe ali drugih posegov v dobavljeno blago, kot tudi v primeru sprememb izdelkov, ki jih dobavimo, zamenjave delov ali uporabe potrošnega materiala za to blago, ki ne ustreza prvotnim specifikacijam.
- Odškodninski zahtevki stranke, npr. zaradi neizpolnitve, krivde ob sklenitvi pogodbe, kršitve pogodbenih pomožnih obveznosti za posledično škodo, iz odškodninskih in drugih pravnih razlogov so izključeni. To ne velja za odgovornost zaradi pomanjkanja zajamčene lastnosti, zaradi naklepa ali hude malomarnosti.
- Poškodbe zaradi zmrzali in mehanske poškodbe so izključene iz garancijskega zahtevka. Prosimo, upoštevajte, da je za izvedbo garancijskega zahtevka potrebno strogo upoštevanje ustreznih navodil za montažo ali navodil za uporabo.

SPECIFIKACIJE

Nazivna moč	18 W	temperatura vode	35°C
Zaščita pred vlago	Merilo IPX8	pretok	1900 l/h
Čas polnjenja baterije	4-5 ur	Baterija	približno 60 minut
Baterija	4000 mAh / 3,7 V / 14,8 WH		

DÔLEŽITÉ BEZPEČNOSTNÉ POKYNY

Pred použitím zariadenia si pozorne prečítajte tieto pokyny a uschovajte si ich pre budúce použitie.

VŠEOBECNÁ BEZPEČNOSŤ

▶ Toto zariadenie je určené výlučne na čistenie bazénov a malých bazénov v súkromných domácnostiach.

▶ Zariadenie používajte iba vo vode. Nie je vhodný na použitie nad vodou a mimo nej.

▶ Toto zariadenie môžu používať deti vo veku 8 rokov a staršie, ako aj deti s obmedzenými fyzickými, zmyslovými alebo duševnými schopnosťami alebo s nedostatkom skúseností a znalostí za predpokladu, že boli pod dozorom alebo boli poučené o bezpečnom používaní zariadenia a rozumejú súvisiacim nebezpečenstvám.

▶ Čistenie a údržbu nesmú vykonávať deti bez dozoru.

▶ Deti sa so zariadením nesmú hrať.

- **Zmeny alebo úpravy zariadenia nie sú povolené.**
- **Nikdy nepoužívajte na vode alebo pod vodou, keď je zariadenie pripojené k nabíjačke.**

⚠ ELEKTRICKÁ BEZPEČNOSŤ

- **Zariadenie nabíjajte iba pomocou priloženého napájacieho adaptéra.**
- **Nabíjačka je vhodná len na použitie v suchom vnútornom prostredí.**
- **Chráňte nabíjačku pred vodou a vlhkosťou.**
- **Nepřipojujte k nabíječce, pokud jsou kontakty vlhké. Hrozí nebezpečenstvo poškodenia v dôsledku skratu.**
- **Po použití nabite, neskladujte dlhší čas s vybitou batériou, hrozí nebezpečenstvo hlbokého vybitia a tým poškodenia batérie.**
- **Nevystavujte zariadenie mrazu, hrozí nebezpečenstvo poškodenia batérie.**
- **Nepoužívajte poškodené káble ani napájacie adaptéry.**

Inštalácia a prevádzka

1 **2** Ⓐ Pri montáži zariadenia nasuňte rukoväť (1) na hornú časť potrubia telesa čerpadla (2). Aby ste to uľahčili, môžete trochu zatlačiť dve prídržné spony **2**, kým sa cez ne nebude dať nasunúť rúrku rukoväte (1). Ⓑ Umiestnite dve časti (1) a (2) tak, aby dve prídržné spony **2** zapadli na miesto v dvoch otvoroch **1** (1) a boli dobre viditeľné.

3 Uvoľnením upínacích tvaroviek je možné zmeniť dĺžku teleskopickej tyče rukoväte (80 až 175 cm). Po nastavení požadovanej dĺžky opäť dobre utiahnite kompresné tvarovky.

4 **5** **Nabíjanie batérie:** Ⓐ Otvorte uzáver nabíjacieho portu (8) na telese čerpadla. **Dôležité:** uzáver sa nesmie poškodiť, pretože voda v nabíjacom porte by mohla poškodiť batériu a zariadenie počas prevádzky bazénového čističa. Ⓑ Pripojte nabíjačku (7) k nabíjaciemu portu telesa čerpadla (8). Potom zapojte nabíjačku do zásuvky so zadanými hodnotami prúdu. Ⓒ Ak sa kontrolka nabíjacieho portu (8) počas nabíjania rozsvieti na červeno, batéria sa nabíja. Ⓓ Ak je kontrolka zelená, batéria je úplne nabitá. Pred prvým použitím batériu nabíjajte 4 až 5 hodín. Po úplnom nabití môže čistič bazéna pracovať približne 60 minút. Ⓔ Uistite sa, že uzáver nabíjacieho portu nie je po nabití poškodený a pevne utesňuje nabíjací port.

6 **Spustenie:** ZAPNUTIE: Stlačte vypínač (14) na približne 2 sekundy. Ponorte čistič bazéna pod vodu. Výstupný port (13) a spínač (14) musia byť pod vodnou hladinou, aby nedošlo k poškodeniu čerpadla. Tento čistič bazénov má senzor v oblasti vypínača (14), ktorý vypne zariadenie, ak tam nie je voda po dobu 60 sekúnd. Nasávaná voda prúdi filtrovaná cez výstupný otvor (13) späť do bazéna. Čistič bazénov používajte iba vo vode v bazéne, čistej vode alebo dažďovej vode. VYPNUTIE: Stlačte vypínač (14) na približne 2 sekundy.

7 **8** Dodávané trysky (9) (10) (11) (12) sú určené pre nasledujúce aplikácie:
Použitie bez trysky odstráni kamene a väčšie nečistoty z dna bazéna,
tryska (9) odstraňuje plávajúce nečistoty v hlbokej vode a z dna bazéna,
úzka tryska (10)+(9) kefuje a odstraňuje nečistoty z dna bazéna,
široká tryska (11)+(9) kefuje a odstraňuje nečistoty z dna bazéna,
tryska (12) kefuje a odstraňuje nečistoty z rohov bazéna.

Údržba a starostlivosť

9 10 11 Ⓐ Ak chcete vyčistiť sito filtra (3), uvoľnite saciu hlavu (6) stlačením dvoch prídržných svoriek (5) a stiahnite ju Ⓑ. Vytiahnite sito filtra (3) z telesa filtra (4) Ⓒ, odstráňte hrubé nečistoty a v prípade potreby opláchnite sito filtra a teleso filtra vodou Ⓓ. Potom skladajte kúsky späť v opačnom poradí Ⓔ Ⓕ. Uistite sa, že dve prídržné svorky (5) sú správne usadené a spoľahlivo držia saciu hlavu (6) Ⓖ.

Pokyny na údržbu: Čistič bazéna je v podstate bezúdržbový. Aby sme však zabezpečili dlhú funkčnú životnosť, odporúčame pravidelné kontroly a údržbu. Varovanie! Pred akoukoľvek údržbou vypnite bazénový čistič.

Hibernácia

V zime alebo ak sa čistič bazéna dlhší čas nepoužíva: vyberte sito filtra (3), úplne vyprázdnite, opláchnite vodou a nechajte uschnúť. Vyčistite tiež priehľadný kryt filtra (4) a nechajte ho uschnúť. Batéria by sa mala pravidelne nabíjať, aby nedošlo k hlbokému vybitiu a tým k poškodeniu batérie. Ak hrozí nebezpečenstvo mrazu, musí sa čistič bazéna skladovať na mieste chránenom pred mrazom.

Likvidácia

Tento spotrebič je označený symbolom prečiarknutého odpadkového koša a nesmie sa likvidovať s domovým odpadom. Odpad z elektrických a elektronických zariadení vrátane zariadení s **lítium-iónovými batériami,** sa musí likvidovať oddelene v súlade so zákonnými požiadavkami. Vráťte zariadenie na oficiálne zberné miesto alebo u špecializovaného predajcu na odbornú likvidáciu.

Záruka

Pri uplatňovaní záručných nárokov dbajte na nasledovné:

- Na tento výrobok ponúkame záručnú reklamáciu po dobu 2 rokov od dátumu zakúpenia produktu. Počas tohto obdobia zaručujeme, že nami dodaný výrobok je bez výrobných a/alebo materiálových chýb.
- Naša záručná povinnosť sa nevzťahuje na chyby, chyby alebo škody spôsobené nesprávnou alebo násilnou prevádzkou zákazníka alebo tretích strán, ktoré nepatria do našej oblasti zodpovednosti.
- To isté platí v prípade nedodržania návodu na obsluhu alebo údržbu, v prípade nadmerného používania alebo iných zásahov do dodaného tovaru, ako aj v prípade zmien na nami dodaných výrobkoch, výmene dielov alebo použitia spotrebného materiálu pre tento tovar, ktorý nezodpovedá pôvodným špecifikáciám.
- Nároky zákazníka na náhradu škody, napr. z dôvodu neplnenia, zavinenia pri uzatvorení zmluvy, porušenia zmluvných vedľajších povinností za následné škody, z deliktu a iných právnych dôvodov sú vylúčené. To neplatí pre zodpovednosť z dôvodu chýbajúcej zaručenej charakteristiky, z dôvodu úmyselu alebo hrubej nedbanlivosti.
- Poškodenie mrazom a mechanické poškodenie je vylúčené zo záručnej reklamácie. Uvedomte si, že uplatnenie záručnej reklamácie si vyžaduje prísne dodržiavanie príslušného montážneho návodu alebo návodu na obsluhu.

ŠPECIFIKÁCIE

Menovitý výkon	18 W	Max. teplota vody	35 °C
Ochrana pred vlhkosťou	Krytie IPX8	Max. prietok	1900 l/h
Doba nabíjania batérie	4-5 hodín	Batéria	cca 60 minút
Batéria	4000 mAh / 3,7 V / 14,8 Wh		

DŮLEŽITÉ BEZPEČNOSTNÍ POKYNY

Před použitím zařízení si pečlivě přečtěte tyto pokyny a uschovejte je pro budoucí použití.

OBECNÉ ZABEZPEČENÍ

- **Toto zařízení je určeno výhradně k čištění bazénů a malých bazénů v soukromých domácnostech.**
- **Přístroj používejte pouze ve vodě. Nevhodné pro použití nad vodou a mimo vodu.**
- **Toto zařízení mohou používat děti ve věku 8 let a starší, stejně jako děti s omezenými fyzickými, smyslovými nebo duševními schopnostmi nebo nedostatkem zkušeností a znalostí za předpokladu, že byly pod dozorem nebo byly poučeny o bezpečném používání zařízení a rozumí souvisejícím nebezpečím.**
- **Čištění a údržbu nesmí provádět děti bez dozoru.**
- **Děti si se zařízením nesmějí hrát.**
- **Změny nebo úpravy zařízení nejsou povoleny.**
- **Nikdy nepoužívejte na vodě nebo pod vodou, když je zařízení připojeno k nabíječce.**

ELEKTRICKÁ BEZPEČNOST

- **Zařízení nabíjejte pouze pomocí přiloženého napájecího adaptéru.**
- **Nabíječka je vhodná pouze pro použití v suchém vnitřním prostředí.**
- **Chraňte nabíječku před vodou a vlhkostí.**
- **Nepripájajte k nabíjačke, ak sú kontakty vlhké. Hrozí nebezpečí poškození v důsledku zkratu.**
- **Po použití nabijte, neskladujte s prázdnou baterií delší dobu, hrozí hluboké vybití a tím i poškození baterie.**
- **Nevystavujte zařízení mrazu, hrozí poškození baterie.**
- **Nepoužívejte poškozené kabely ani napájecí adaptéry.**

Instalace a provoz

1 2 Ⓐ Chcete-li zařízení sestavit, nasuňte rukojeť (1) na horní část trubky skříně čerpadla (2). Abyste to usnadnili, můžete dvě přídržné spony (2) trochu zatlačit, dokud přes ně nebude možné nasunout trubku rukojeti (1). Ⓑ Umístěte dvě části (1) a (2) tak, aby dvě přídržné spony

2 zapadly na místo ve dvou otvorech 1 v (1) a byly jasně viditelné.

3 Povolením upínacího kování lze změnit délku rukojeti teleskopické tyče (80 až 175 cm). Po nastavení požadované délky kompresní tvarovky opět dobře utáhněte.

4 5 **Nabíjení baterie:** Ⓐ Otevřete uzávěr nabíjecího portu (8) na skříni čerpadla. **Důležité:** uzávěr nesmí být poškozen, protože voda v nabíjecím portu by mohla poškodit baterii a zařízení během provozu bazénového čističe. Ⓑ Připojte nabíječku (7) k nabíjecímu portu skříně čerpadla (8). Poté zapojte nabíječku do zásuvky se zadanými hodnotami proudu. Ⓒ Pokud se kontrolka nabíjecího portu (8) během nabíjení rozsvítí červeně, baterie se nabíjí. Ⓓ Pokud kontrolka svítí zeleně, je baterie plně nabitá. Před prvním použitím nabíjejte baterii 4 až 5 hodin. Po úplném nabití může čistič bazénů pracovat asi 60 minut. Ⓔ Ujistěte se, že uzávěr nabíjecího portu není po nabíjení poškozen a pevně utěsňuje nabíjecí port.

6 **Spuštění:** ZAPNOUT: Stiskněte spínač (14) po dobu asi 2 sekund. Ponořte čistič bazénu pod vodu. Výstupní port (13) a spínač (14) musí být pod vodní hladinou, aby nedošlo k poškození čerpadla. Tento bazénový čistič má v oblasti vypínače (14) senzor, který vypne zařízení, pokud v něm po dobu 60 sekund není voda. Nasávaná voda proudí filtrována výstupním otvorem (13) zpět do bazénu. Čistič bazénů používejte pouze ve vodě v bazénu, čisté vodě nebo dešťové vodě. VYPNOUT: Stiskněte spínač (14) po dobu asi 2 sekund.

7 8 Dodané trysky (9) (10) (11) (12) jsou určeny pro následující aplikace:
Použití bez trysky odstraňuje kamínky a větší nečistoty ze dna bazénu,
tryska (9) odstraňuje plovoucí nečistoty v hluboké vodě a ze dna bazénu,
úzká tryska (10)+(9) kartáčuje a odstraňuje nečistoty ze dna bazénu,
Široká tryska (11)+(9) kartáčuje a odstraňuje nečistoty ze dna bazénu,
tryska (12) kartáčuje a odstraňuje nečistoty z rohů bazénu.

Údržba a péče

9 10 11 Ⓐ Chcete-li vyčistit sítko filtru (3), uvolněte sací hlavu (6) stisknutím dvou přídržných svorek (5) a vytáhněte ji Ⓑ. Vytáhněte filtrační síto (3) z pouzdra filtru (4) Ⓒ, odstraňte hrubé nečistoty a v případě potřeby opláchněte filtrační síto a pouzdro filtru vodou Ⓓ. Poté díly složte zpět dohromady v opačném pořadí Ⓔ Ⓕ. Ujistěte se, že jsou obě přídržné spony (5) správně usazeny a spolehlivě drží sací hlavu (6) Ⓖ.

Pokyny k údržbě: Čistič bazénů je v podstatě bezúdržbový. Aby však byla zajištěna dlouhá funkční životnost, doporučujeme pravidelné kontroly a údržbu. Varování! Před jakoukoli údržbou vypněte čistič bazénu.

Přezimování

V zimě nebo pokud se čistič bazénů delší dobu nepoužívá: odstraňte filtrační síto (3), zcela vyprázdněte, opláchněte vodou a nechte uschnout. Vyčistěte také průhledné pouzdro filtru (4) a nechte jej uschnout. Baterie by měla být pravidelně dobíjena, aby nedošlo k hlubokému vybití a tím i poškození baterie. Pokud hrozí nebezpečí mrazu, musí být čistič bazénu skladován na místě chráněném před mrazem.

Likvidace

Tento spotřebič je označen symbolem přeškrtnuté popelnice a nesmí být vyhazován do domovního odpadu. Odpadní elektrická a elektronická zařízení, včetně zařízení s **lithium-iontovými**

bateriemi, musí být likvidována odděleně v souladu se zákonnými požadavky. Vraťte prosím zařízení na oficiální sběrné místo nebo do specializovaného prodejce k odborné likvidaci.

Záruka

Pro uplatnění záručních nároků mějte na paměti následující:

- Na tento produkt nabízíme uplatnění záruky po dobu 2 let od data zakoupení produktu. Během této doby garantujeme, že námi dodané zboží je bez výrobních a/nebo materiálových vad.
- Naše záruční povinnost se nevztahuje na vady, chyby nebo škody způsobené nesprávným nebo násilným jednáním zákazníka nebo třetích osob, které nepatří do naší oblasti odpovědnosti.
- Totéž platí v případě nedodržení pokynů k obsluze nebo údržbě, v případě nadměrného používání nebo jiných zásahů do dodaného zboží, jakož i při změnách námi dodaných předmětů, výměně dílů nebo použití spotřebního materiálu pro toto zboží, který neodpovídá původním specifikacím.
- Nároky zákazníka na náhradu škody, např. z důvodu neplnění, zavinění při uzavření smlouvy, porušení smluvních doplňkových povinností k následným škodám, z občanskoprávního deliktu a z jiných právních důvodů, jsou vyloučeny. To neplatí pro odpovědnost z důvodu neexistence zaručeného charakteru, z důvodu úmyslu nebo hrubé nedbalosti.
- Poškození mrazem a mechanické poškození je z reklamace vyloučeno. Uvědomte si prosím, že provedení záruční reklamace vyžaduje přísné dodržování příslušných montážních pokynů nebo návodů k obsluze.

SPECIFIKACE

Jmenovitý výkon	18 W	Max. teplota vody	35°C
Ochrana proti vlhkosti	Stupeň krytí IPX8	Max. průtok	1900 l/h
Doba nabíjení baterie	4-5 hodin	Baterie	cca. 60 minut
Baterie	4000 mAh / 3,7 V / 14,8 WH		

FONTOS BIZTONSÁGI UTASÍTÁSOK

A készülék használata előtt figyelmesen olvassa el ezeket az utasításokat, és őrizze meg későbbi használatra.

ÁLTALÁNOS BIZTONSÁG

▶ Ez a készülék kizárólag magánháztartások medencéinek és kis medencéinek tisztítására szolgál.

▶ A készüléket csak vízben használja. Nem alkalmas víz felett és vízen kívül történő használatra.

▶ Ezt a készüléket 8 éves vagy annál idősebb gyermekek, valamint korlátozott fizikai, érzékszervi vagy szellemi képességekkel rendelkezők, illetve tapasztalattal és tudással nem rendelkező gyermekek használhatják, feltéve, hogy felügyelet alatt állnak, vagy kioktatták őket a készülék biztonságos használatára, és megértik az ezzel járó veszélyeket.

▶ A tisztítást és karbantartást gyermekek felügyelet nélkül nem végezhetik.

▶ Gyermekek nem játszhatnak a készülékkel.

- **A készülék módosítása vagy módosítása nem megengedett.**
- **Soha ne használja vízen vagy víz alatt, ha a készülék a töltőhöz van csatlakoztatva.**

⚠ ELEKTROMOS BIZTONSÁG

- **A készüléket csak a mellékelt hálózati adapterrel töltse.**
- **A töltő csak száraz beltéri környezetben használható.**
- **Óvja a töltőt a víztől és a nedvességtől.**
- **Ne csatlakoztassa a töltőhöz damp érintkezők. A rövidzárlat miatt fennáll a károsodás veszélye.**
- **Használat után töltse fel, ne tárolja hosszabb ideig üres akkumulátorral, mert fennáll a mélykisülés és ezáltal az akkumulátor károsodásának veszélye.**
- **Ne tegye ki a készüléket fagynak, mert fennáll az akkumulátor károsodásának veszélye.**
- **Ne használjon sérült kábeleket vagy hálózati adaptereket.**

Telepítés és üzemeltetés

1 **2** Ⓐ A készülék összeszereléséhez csúsztassa a fogantyút (1) a szivattyúház (2) felső csőszakaszára. Ennek me-gkönnyítése érdekében nyomja be kissé a két rögzítőkapcsot (2), amíg a fogantyú (1) csövét át nem lehet tolni rajtuk. Ⓑ Helyezze el a két részt (1) és (2) úgy, hogy a két rögzítőkapocs (2) a helyére pattanjon az (1) két nyílásában (1) és jól látható legyen.

3 A szorítószerelvények meglazításával a fogantyú teleszkópos rúdjának hossza megváltoztatható (80-175 cm). A kívánt hossz beállítása után húzza meg újra jól a kompressziós szerelvényeket.

4 **5** **Az akkumulátor töltése:** Ⓐ Nyissa ki a töltőport (8) zárását a szivattyúházon. **Fontos:** a záróelem nem sérülhet meg, mert a töltőportban lévő víz károsíthatja az akkumulátort és a készüléket a medencetisztító működése közben. Ⓑ Csatlakoztassa a töltőt (7) a szivattyúház (8). töltőportjához. Ezután dugja be a töltőt a megadott ára-mértékekkel rendelkező aljzatba. Ⓒ Ha a töltőport jelzőfénye (8) pirosra vált töltés közben, az akkumulátor töltődik. Ⓓ Ha a jelzőfény zölden világít, az akkumulátor teljesen fel van töltve. Kérjük, töltse az akkumulátort 4-5 órán át az első használat előtt. Teljesen feltöltött állapot után a medencetisztító körülbelül 60 percig működhet. Ⓔ Győződjön meg arról, hogy a töltőport zárja sértetlen a töltés után, és szorosan lezárja a töltőportot.

6 **Indítás:** BEKAPCSOLÁS: Nyomja meg a kapcsolót (14) körülbelül 2 másodpercig. Merítse a medencetis-ztítót víz alá. A kimeneti nyílásnak (13) és a kapcsolónak (14) a vízfelszín alatt kell lennie, hogy elkerülje a szivattyú károsodását. Ennek a medencetisztítónak van egy érzékelője a kapcsoló (14) területén, amely kikapcsolja a készüléket, ha 60 másodpercig nincs víz. A beszívott víz a kimeneti nyíláson (13) keresztül visszaszűrt a medencébe. A medencetisztítót csak úszómedence vízben, tiszta vízben vagy esővízben használja. KIKAPCSOLÁS: Nyomja meg a kapcsolót (14) körülbelül 2 másodpercig.

7 **8** A mellékelt fúvókák (9) (10) (11) (12) a következő alkalmazásokhoz készültek:
Fúvóka nélküli használat eltávolítja a köveket és a nagyobb szennyeződéseket a medence padlójáról,

fúvóka (9) eltávolítja a lebegő szennyeződéseket a mély vízben és a medence aljáról,
A keskeny fúvóka (10)+(9) kefék és eltávolítja a szennyeződéseket a medence padlójáról,
a széles fúvóka (11)+(9) kefék és eltávolítja a szennyeződéseket a medence padlójáról,
fúvóka (12) kefék és eltávolítja a szennyeződéseket a medence sarkaiból.

Karbantartás és gondozás

9 10 11 Ⓐ A szűrőszűrő (3) tisztításához lazítsa meg a szívófejet (6) a két rögzítőkapocs (5) megnyomásával, és húzza le Ⓑ. Húzza ki a szűrőszűrőt (3) a szűrőházból (4) Ⓒ, távolítsa el a durva szennyeződéseket, és szükség esetén öblítse le a szűrőszűrőt és a szűrőházat vízzel Ⓓ. Ezután fordított sorrendben ⒺⒻ tegyük vissza a darabokat. Győződjön meg arról, hogy a két rögzítőkapocs (5) megfelelően illeszkedik, és megbíz-hatóan tartsa a szívófejet (6) Ⓖ.

Karbantartási utasítások: A medencetisztító alapvetően karbantartásmentes. A hosszú élettartam biztosítása érdekében azonban rendszeres ellenőrzéseket és karbantartást javasolunk. Figyelmeztetés! Minden karbantartás előtt kapcsolja ki a medencetisztítót.

Hibernálás

Télen, vagy ha a medencetisztítót hosszabb ideig nem használja: távolítsa el a (3) szűrőszűrőt, ürítse ki teljesen, öblítse le vízzel és hagyja megszáradni. Tisztítsa meg az átlátszó (4) szűrőházat is, és hagyja megszáradni. Az akkumulátort rendszeresen fel kell tölteni, hogy elkerülje a mélykisülést és ezáltal az akkumulátor károsodását. Fagyveszély esetén a medencetisztítót fagyvédett helyen kell tárolni.

Megszabadulás

Ezt a készüléket áthúzott szemetes szimbólum jelöli, és nem szabad a háztartási hulladékkal együtt kidobni. Az elektromos és elektronikus berendezések hulladékait, beleértve a **lítium-ion akkumulátorral** felszerelt eszközöket is, a törvényi előírásoknak megfelelően külön kell ártalmatlanítani. Kérjük, vigye vissza a készüléket hivatalos gyűjtőhelyre vagy szakkereskedőjére professzionális ártalmatlanítás céljából.

Garancia

A jótállási igények érvényesítéséhez vegye figyelembe a következőket:

- Erre a termékre a termék vásárlásától számított 2 évig garanciális igényt kínálunk. Ezen időszak alatt garantáljuk, hogy az általunk szállított termék gyártási és/vagy anyaghibáktól mentes.
- Jótállási kötelezettségünk nem terjed ki az ügyfél vagy a felelősségi körünkbe nem tartozó harmadik felek nem megfelelő vagy erőszakos működéséből eredő hibákra, hibákra vagy károkra.
- Ugyanez vonatkozik a kezelési vagy karbantartási utasítások be nem tartására, a szállított áruk túlzott használata vagy egyéb beavatkozása esetén, valamint ha az általunk szállított cikkeken változtatásokat hajtanak végre, alkatrészeket cserélnek vagy fogyóeszközöket használnak ezekhez az árukhoz, amelyek nem felelnek meg az eredeti specifikációknak.
- Kizárt az ügyfél kártérítési igényei, pl. a teljesítés elmulasztása, a szerződéskötés során bekövetkezett vétkesség, a szerződéses járulékos kötelezettségek megszegése következményes károkért, károkozás és egyéb jogi okok. Ez nem vonatkozik a garantált tulajdonság hiányából, szándékosságból vagy súlyos gondatlanságból eredő felelősségre.

HU

- A fagykárok és a mechanikai sérülések nem tartoznak a jótállási igény hatálya alá. Kérjük, vegye figyelembe, hogy a jótállási igény teljesítéséhez szigorúan be kell tartani a vonatkozó szerelési utasításokat vagy kezelési utasításokat.

ELŐÍRÁSOK

Névleges teljesítmény	18 W	Max. vízhőmérséklet	35°C
Nedvesség elleni védelem	IPX8	Max. áramlási sebesség	1900 l/h
Az akkumulátor töltési ideje	4-5 óra	Akkumulátor	kb. 60 perc
Akkumulátor	4000 mAH / 3,7 V / 14,8 WH		

HR

⚠ VAŽNE SIGURNOSNE UPUTE

Prije uporabe uređaja pažljivo pročitajte ove upute i sačuvajte ih za buduću upotrebu.

⚠ OPĆA SIGURNOST

- ▶ **Ovaj je uređaj namijenjen isključivo čišćenju bazena i malih bazena u privatnim kućanstvima.**
- ▶ **Koristite uređaj samo u vodi. Nije prikladno za upotrebu iznad i izvan vode.**
- ▶ **Ovaj uređaj mogu koristiti djeca starija od 8 godina, kao i ona s ograničenim fizičkim, osjetilnim ili mentalnim sposobnostima ili nedostatkom iskustva i znanja, pod uvjetom da su pod nadzorom ili upućeni u sigurnu uporabu uređaja i razumiju opasnosti.**
- ▶ **Čišćenje i održavanje ne smiju obavljati djeca bez nadzora.**
- ▶ **Djeca se ne smiju igrati s uređajem.**
- ▶ **Promjene ili modifikacije uređaja nisu dopuštene.**
- ▶ **Nikada nemojte koristiti na vodi ili pod vodom kada je uređaj spojen na punjač.**

⚠ ELEKTRIČNA SIGURNOST

- ▶ **Uređaj punite samo priloženim adapterom za napajanje.**
- ▶ **Punjač je prikladan samo za upotrebu u suhim zatvorenim prostorima.**
- ▶ **Zaštitite punjač od vode i vlage.**
- ▶ **Ne spajajte na punjač s damp kontakti. Postoji opasnost od oštećenja zbog kratkog spoja.**
- ▶ **Napunite nakon upotrebe, ne čuvajte s praznom baterijom dulje vrijeme, postoji opasnost od dubokog pražnjenja i time oštećenja baterije.**
- ▶ **Ne izlažite uređaj mrazu, postoji opasnost od oštećenja baterije.**
- ▶ **Nemojte koristiti oštećene kabele ili adaptere za napajanje.**

Instalacija i rad

1 2 Ⓐ Za sastavljanje uređaja, gurnite ručku (1) na gornji dio cijevi kućišta pumpe (2). Da biste to olakšali, može-te malo pritisnuti dvije pričvrsne kopče (2) dok se cijev ručke (1) ne može

gurnuti preko njih. Ⓑ Postavite dva dijela (1) i (2) tako da dvije pričvrsne kopče (2) sjednu na svoje mjesto u dva otvora (1) od (1) i budu jasno vidljive.

3 Otpuštanjem steznih spojnica može se promijeniti duljina teleskopske šipke ručke (80 do 175 cm). Nakon postavljanja željene duljine, ponovno dobro zategnite kompresijske armature.

4 **5** **Punjenje baterije:** Ⓐ Otvorite zatvarač priključka za punjenje (8) na kućištu pumpe. **Važno:** zatvarač se ne smije oštetiti, jer voda u priključku za punjenje može oštetiti bateriju i uređaj tijekom rada čistača bazena. Ⓑ Priključite punjač (7) na priključak za punjenje kućišta pumpe (8). Zatim uključite punjač u utičnicu s navedenim trenutnim vrijednostima. Ⓒ Ako indikatorska lampica priključka za punjenje (8) postane crvena tijekom punjenja, baterija se puni. Ⓓ Ako indikatorska lampica svijetli zeleno, baterija je potpuno napunjena. Napunite bateriju 4 do 5 sati prije prve upotrebe. Nakon što se potpuno napuni, čistač bazena može raditi oko 60 minuta. Ⓔ Provjerite je li zatvarač priključka za punjenje neoštećen nakon punjenja i čvrsto brtvi priključak za pun-jenje.

6 **Pokretanje:** UKLJUČIVANJE: Pritisnite prekidač (14) oko 2 sekunde. Potopite sredstvo za čišćenje bazena pod vodu. Izlazni otvor (13) i prekidač (14) moraju biti ispod površine vode kako bi se izbjeglo oštećenje pumpe. Ovaj čistač bazena ima senzor u području prekidača (14) koji isključuje uređaj ako tamo nema vode 60 sekundi. Usisana voda filtrirana kroz izlazni otvor (13) natrag u bazen. Čistač bazena koristite samo u bazenskoj vodi, čistoj vodi ili kišnici. ISKLJUČIVANJE: Pritisnite prekidač (14) oko 2 sekunde.

7 **8** Isporučene mlaznice (9) (10) (11) (12) namijenjeni su za sljedeće primjene:
Korištenje bez mlaznice uklanja kamenje i veću prljavštinu s dna bazena,
mlaznica (9) uklanja plutajuću prljavštinu u dubokoj vodi i s dna bazena,
uska mlaznica (10)+(9) četka i uklanja prljavštinu s poda bazena,
široka mlaznica (11)+(9) četka i uklanja prljavštinu s poda bazena,
mlaznica (12) četka i uklanja prljavštinu iz uglova bazena.

Održavanje i njega

9 **10** **11** Ⓐ Za čišćenje zaslona filtra (3), otpustite usisnu glavu (6) pritiskom na dvije pričvrsne kopče (5) i izvucite je Ⓑ. Izvucite sito filtra (3) iz kućišta filtra (4) Ⓒ, uklonite grubu prljavštinu i po potrebi isperite sito filtra i kućište filtra vodom Ⓓ. Zatim sastavite komade obrnutim redoslijedom Ⓔ Ⓕ. Provjerite jesu li dvije pričvrsne kopče (5) pravilno postavljene i čvrsto drže usisnu glavu (6) Ⓖ.

Upute za održavanje: Sredstvo za čišćenje bazena u osnovi ne zahtijeva održavanje. Međutim, kako bi se osigurao dug radni vijek, preporučujemo redovite provjere i održavanje. Upozorenje! Isključite čistač bazena prije bilo kakvog održavanja.

Zimski san

Zimi ili ako se sredstvo za čišćenje bazena ne koristi dulje vrijeme: uklonite zaslon filtra (3), potpuno ispraznite, isperite vodom i ostavite da se osuši. Također očistite prozirno kućište filtra (4) i ostavite da se osuši. Bateriju treba redovito puniti kako bi se izbjeglo duboko pražnjenje, a time i oštećenje baterije. Ako postoji opasnost od smrzavanja, sredstvo za čišćenje bazena mora se čuvati na mjestu zaštićenom od smrzavanja.

Raspolaganje

Ovaj uređaj je označen simbolom precrtane kante za smeće i ne smije se odlagati s kućnim otpadom. Otpadna električna i elektronička oprema, uključujući uređaje s **litij-ionskim baterijama,** mora se odlagati odvojeno u skladu sa zakonskim zahtjevima. Vratite uređaj službenom sabirnom mjestu ili svom specijaliziranom prodavaču radi profesionalnog odlaganja.

Jamstvo

Za ostvarivanje jamstvenih zahtjeva, imajte na umu sljedeće:

- Nudimo jamstveni zahtjev za ovaj proizvod u razdoblju od 2 godine od datuma kupnje proizvoda. Tijekom tog razdoblja jamčimo da artikl koji isporučujemo nema proizvodnih i/ili materijalnih nedostataka.
- Naša jamstvena obveza ne odnosi se na nedostatke, pogreške ili štete uzrokovane nepravilnim ili nasilnim radom kupca ili trećih strana koje ne spadaju u naše područje odgovornosti.
- Isto vrijedi u slučaju nepoštivanja uputa za uporabu ili održavanje, u slučaju prekomjerne uporabe ili drugih intervencija u isporučenoj robi, kao i ako se izvrše promjene na artiklima koje smo isporučili, dijelovi se zamjenjuju ili se za tu robu koristi potrošni materijal koji ne odgovara izvornim specifikacijama.
- Isključeni su zahtjevi kupca za naknadu štete, npr. zbog neizvršenja, krivnje pri sklapanju ugovora, kršenja ugovornih sporednih obveza za posljedičnu štetu, iz delikta i drugih pravnih razloga. To se ne odnosi na odgovornost zbog nedostatka zajamčene karakteristike, zbog namjere ili grube nepažnje.
- Oštećenja od smrzavanja i mehanička oštećenja isključena su iz jamstvenog zahtjeva. Imajte na umu da izvršenje jamstvenog zahtjeva zahtijeva strogo pridržavanje odgovarajućih uputa za montažu ili uputa za uporabu.

SPECIFIKACIJE

Nazivna snaga	18 W	temperatura vode	35°C
Zaštita od vlage	IPX8	brzina protoka	1900 l/h
Vrijeme punjenja baterije	4-5 sati	Baterija	oko 60 minuta
Baterija	4000 mAh / 3,7 V / 14,8 WH		

WAŻNE INSTRUKCJE BEZPIECZEŃSTWA

Przeczytaj uważnie niniejszą instrukcję przed użyciem urządzenia i zachowaj ją na przyszłość.

OGÓLNE BEZPIECZEŃSTWO

▶ To urządzenie przeznaczone jest wyłącznie do czyszczenia basenów i małych basenów w prywatnych gospodarstwach domowych.

▶ Używaj urządzenia tylko w wodzie. Nie nadaje się do stosowania nad wodą i poza nią.

▶ To urządzenie może być używane przez dzieci w wieku 8 lat i starsze, a także osoby o ograniczonych zdolnościach fizycznych, sensorycznych

lub umysłowych lub bez doświadczenia i wiedzy, pod warunkiem, że są nadzorowane lub poinstruowane w zakresie bezpiecznego użytkowania urządzenia i rozumieją związane z tym zagrożenia.

- **Czyszczenie i konserwacja nie mogą być wykonywane przez dzieci bez nadzoru.**
- **Dzieci nie mogą bawić się urządzeniem.**
- **Zmiany lub modyfikacje urządzenia są niedozwolone.**
- **Nigdy nie używaj na wodzie ani pod wodą, gdy urządzenie jest podłączone do ładowarki.**

⚠ BEZPIECZEŃSTWO ELEKTRYCZNE

- **Ładuj urządzenie tylko za pomocą dołączonego zasilacza.**
- **Ładowarka nadaje się tylko do użytku w suchych pomieszczeniach.**
- **Chroń ładowarkę przed wodą i wilgocią.**
- **Nie podłączaj do ładowarki za pomocą adamp styki. Istnieje ryzyko uszkodzenia w wyniku zwarcia.**
- **Ładuj po użyciu, nie przechowuj z pustą baterią przez dłuższy czas, istnieje ryzyko głębokiego rozładowania, a tym samym uszkodzenia baterii.**
- **Nie wystawiaj urządzenia na działanie mrozu, istnieje ryzyko uszkodzenia baterii.**
- **Nie używaj uszkodzonych ani zasilaczy.**

Instalacja i eksploatacja

1 **2** Ⓐ Aby zmontować urządzenie, wsuń uchwyt (1) na górną część rury obudowy pompy (2). Aby to ułatwić, możesz lekko docisnąć dwa zaciski mocujące **2**, aż rurka uchwytu (1) będzie mogła zostać po nich nasunięta. Ⓑ Ustaw dwie części (1) i (2) tak, aby dwa zaciski mocujące **2** zatrzasnęły się na swoim miejscu w dwóch otworach **1** z (1) i były wyraźnie widoczne.

3 Poprzez poluzowanie łączników zaciskowych można zmienić długość drążka teleskopowego uchwytu (od 80 do 175 cm). Po ustawieniu żądanej długości ponownie dobrze dokręć złączki zaciskowe.

4 **5** **Ładowanie akumulatora:** Ⓐ Otworzyć zamknięcie portu ładowania (8) na obudowie pompy. **Ważne:** zamknięcie nie może być usz-kodzone, ponieważ woda w porcie ładowania może uszkodzić akumulator i urządzenie podczas pracy od-kurzacza do basenu. Ⓑ Podłącz ładowarkę (7) do portu ładowania w obudowie pompy (8). Następnie podłącz ładowarkę do gniazdka o określonych wartościach prądu. Ⓒ Jeśli kontrolka portu ładowania (8) zmieni kolor na czerwony podczas ładowania, oznacza to, że aku-mulator jest ładowany. Ⓓ Jeśli lampka kontrolna świeci na zielono, akumulator jest w pełni naładowany. Przed pierwszym użyciem ładuj baterię przez 4 do 5 godzin. Po pełnym naładowaniu środek do czyszczenia basenu może działać przez około 60 minut. Ⓔ Upewnij się, że zamknięcie portu ładowania nie jest uszkodzone po naładowaniu i szczelnie uszczelnia port ładowania.

6 **Rozruch:** WŁĄCZ: Naciśnij przełącznik (14) przez około 2 sekundy. Zanurz środek do czyszczenia basenu pod wodą. Port wylotowy (13) i przełącznik (14) muszą znajdować się pod powierzchnią

wody, aby uniknąć uszkodzenia pompy. Ten odkurzacz do basenu posiada czujnik w obszarze przełącznika (14), który wyłącza urządzenie, jeśli nie ma tam wody przez 60 sekund. Zasysana woda przepływa przez otwór wylotowy (13) z powrotem do basenu. Używaj środka do czyszczenia basenu tylko w wodzie basenowej, czystej wodzie lub wodzie deszczowej. WYŁĄCZANIE: Naciśnij przełącznik (14) przez około 2 sekundy.

7 **8** Dostarczone dysze (9) (10) (11) (12) są przeznaczone do następujących zastosowań:
Stosowanie bez dyszy usuwa kamienie i większe zabrudzenia z dna basenu,
dysza (9) usuwa zanieczyszczenia pływające w głębokiej wodzie i z dna basenu,
wąska dysza (10)+(9) szczotkuje i usuwa zabrudzenia z dna basenu,
Szeroka dysza (11)+(9) szczotkuje i usuwa zabrudzenia z dna basenu,
dysza (12) szczotkuje i usuwa brud z narożników basenu.

Konserwacja i pielęgnacja

9 **10** **11** Ⓐ Aby wyczyścić sitko filtra (3), poluzuj głowicę ssącą (6), naciskając dwa zaciski mocujące (5) i zdejmij ją Ⓑ. Wyciągnij sitko filtra (3) z obudowy filtra (4) Ⓒ, usuń gruboziarnisty brud i w razie potrzeby przepłucz sitko filtra i obudowę filtra wodą Ⓓ. Następnie złóż kawałki z powrotem w odwrotnej kolejności Ⓔ Ⓕ. Upewnij się, że dwa zaciski mocujące (5) są prawidłowo osadzone i niezawodnie trzymaj głowicę ssącą (6) Ⓖ.

Instrukcja konserwacji: Środek do czyszczenia basenu jest w zasadzie bezobsługowy. Jednak w celu zapewnienia długiej żywotności zalecamy regularne przeglądy i konserwację. Ostrzeżenie! Wyłącz środek do czyszczenia basenu przed jakąkolwiek konserwacją.

Hibernacja

Zimą lub jeśli środek do czyszczenia basenu nie jest używany przez dłuższy czas: zdejmij sitko filtra (3), opróżnij całkowicie, spłucz wodą i pozostaw do wyschnięcia. Wyczyść również przezroczystą obudowę filtra (4) i pozostaw do wyschnięcia. Akumulator należy regularnie ładować, aby uniknąć głębokiego rozładowania, a tym samym uszkodzenia akumulatora. Jeśli istnieje ryzyko wystąpienia mrozu, środek do czyszczenia basenu należy przechowywać w miejscu zabezpieczonym przed mrozem.

Dyspozycji

To urządzenie jest oznaczone symbolem przekreślonego kosza na śmieci i nie wolno go wyrzucać razem z odpadami domowymi. Zużyty sprzęt elektryczny i elektroniczny, w tym urządzenia z **bateriami litowo-jonowymi,** należy utylizować oddzielnie zgodnie z wymogami prawnymi. Zwróć urządzenie do oficjalnego punktu zbiórki lub wyspecjalizowanego sprzedawcy w celu profesjonalnej utylizacji.

Gwarancja

W celu dochodzenia roszczeń gwarancyjnych należy zwrócić uwagę na następujące kwestie:

- Oferujemy roszczenie gwarancyjne na ten produkt na okres 2 lat od daty zakupu produktu. W tym okresie gwarantujemy, że dostarczony przez nas artykuł jest wolny od wad produkcyjnych i/lub materiałowych.
- Nasze zobowiązanie gwarancyjne nie obejmuje wad, błędów lub uszkodzeń spowodowanych niewłaściwą lub gwałtowną obsługą klienta lub osób trzecich, które nie należą do naszego obszaru odpowiedzialności.

- To samo dotyczy nieprzestrzegania instrukcji obsługi lub konserwacji, w przypadku nadmiernego użytkowania lub innych ingerencji w dostarczony towar, a także w przypadku zmian w dostarczonych przez nas artykułach, wymiany części lub zastosowania materiałów eksploatacyjnych do tych towarów, które nie odpowiadają pierwotnym specyfikacjom.
- Roszczenia odszkodowawcze klienta, np. z tytułu niewykonania zobowiązania, winy przy zawarciu umowy, naruszenia umownych zobowiązań ubocznych za szkody następcze, z tytułu czynu niedozwolonego i innych przyczyn prawnych są wykluczone. Nie dotyczy to odpowiedzialności z tytułu braku gwarantowanej właściwości, z powodu działania umyślnego lub rażącego niedbalstwa.
- Uszkodzenia spowodowane mrozem i uszkodzenia mechaniczne są wyłączone z roszczenia gwarancyjnego. Prosimy o zrozumienie, że realizacja roszczenia gwarancyjnego wymaga ścisłego przestrzegania odpowiedniej instrukcji montażu lub instrukcji obsługi.

SPECYFIKACJE

Moc znamionowa	18 W	Max. temperatura wody	35°C
Ochrona przed wilgocią	Stopień ochrony IPX8	Max. natężenie przepływu	1900 l/h
Czas ładowania baterii	4-5 godzin	Bateria	ok. 60 minut
Bateria	4000 mAH / 3,7 V / 14,8 WH		

⚠ INSTRUCȚIUNI IMPORTANTE DE SIGURANȚĂ

Citiți cu atenție aceste instrucțiuni înainte de a utiliza dispozitivul și păstrați-le pentru referințe ulterioare.

⚠ SECURITATE GENERALĂ

- **Acest dispozitiv este destinat exclusiv curățării piscinelor și piscinelor mici din gospodăriile private.**
- **Utilizați dispozitivul numai în apă. Nu este potrivit pentru utilizare deasupra și în afara apei.**
- **Acest dispozitiv poate fi utilizat de copii cu vârsta de 8 ani și peste, precum și de cei cu abilități fizice, senzoriale sau mentale limitate sau cu lipsă de experiență și cunoștințe, cu condiția să fi fost supravegheați sau instruiți cu privire la utilizarea în siguranță a dispozitivului și să înțeleagă pericolele implicate.**
- **Curățarea și întreținerea nu trebuie efectuate de copii fără supraveghere.**
- **Copiii nu au voie să se joace cu dispozitivul.**
- **Modificările sau modificările dispozitivului nu sunt permise.**
- **Nu utilizați niciodată pe sau sub apă atunci când dispozitivul este conectat la încărcător.**

⚠ SIGURANȚĂ ELECTRICĂ

- **Încărcați dispozitivul numai cu adaptorul de alimentare inclus.**
- **Încărcătorul este potrivit numai pentru utilizare în medii interioare uscate.**

- **Protejați încărcătorul de apă și umiditate.**
- **Nu conectați la încărcător cu damp contacte. Există riscul de deteriorare din cauza scurtcircuitului.**
- **Încărcați după utilizare, nu depozitați cu bateria goală pentru o perioadă mai lungă de timp, există riscul de descărcare profundă și, prin urmare, deteriorarea bateriei.**
- **Nu expuneți dispozitivul la îngheț, există riscul de deteriorare a bateriei.**
- **Nu utilizați cabluri sau adaptoare de alimentare deteriorate.**

Instalare și funcționare

1 **2** Ⓐ Pentru a asambla dispozitivul, glisați mânerul (1) pe secțiunea superioară a conductei carcasei pompei (2). Pentru a face acest lucru mai ușor, puteți apăsa puțin cele două cleme de fixare **2** până când tubul mânerului (1) poate fi împins peste ele. Ⓑ Poziționați cele două părți (1) și (2) astfel încât cele două cleme de fixare **2** să se fixeze în cele două deschideri **1** sau (1) și să fie clar vizibile.

3 Prin slăbirea armăturilor de prindere, lungimea tijei telescopice a mânerului poate fi modificată (80 până la 175 cm). După setarea lungimii dorite, strângeți din nou bine fitingurile de compresie.

4 **5** **Încărcarea bateriei:** Ⓐ Deschideți închiderea portului de încărcare (8) de pe carcasa pompei. **Important:** închiderea nu trebuie deteriorată, deoarece apa din portul de încărcare ar putea deteriora bateria și dispozitivul în timpul funcționării curățătorului de piscine. Ⓑ Conectați încărcătorul (7) la portul de încărcare al carcasei pompei (8). Apoi conectați încărcătorul la o priză cu valorile curente specificate. Ⓒ Dacă indicatorul luminos al portului de încărcare (8) devine roșu în timpul încărcării, bateria se încarcă. Ⓓ Dacă indicatorul luminos este verde, bateria este complet încărcată. Vă rugăm să încărcați bateria timp de 4 până la 5 ore înainte de prima utilizare. Odată încărcat complet, curățătorul de piscină poate funcționa timp de aproximativ 60 de minute. Ⓔ Asigurați-vă că închiderea portului de încărcare nu este deteriorată după încărcare și sigilează bine portul de încărcare.

6 **Pornire:** PORNIRE: Apăsați comutatorul (14) timp de aproximativ 2 secunde. Scufundați curățătorul de piscine sub apă. Portul de ieșire (13) și comutatorul (14) trebuie să fie sub suprafața apei pentru a evita deteriorarea pompei. Acest aparat de curățat piscine are un senzor în zona întrerupătorului (14) care o-prește dispozitivul dacă nu există apă acolo timp de 60 de secunde. Apa aspirată curge filtrată prin orificiul de evacuare (13) înapoi în piscină. Utilizați curățătorul de piscine numai în apă de piscină, apă limpede sau apă de ploaie. OPRIRE: Apăsați comutatorul (14) timp de aproximativ 2 secunde.

7 **8** Duzele furnizate (9) (10) (11) (12) sunt destinate următoarelor aplicații:
Utilizarea fără duză îndepărtează pietrele și murdăria mai mare de pe podeaua piscinei,
duză (9) îndepărtează murdăria plutitoare în ape adânci și de pe fundul piscinei,
duza îngustă (10)+(9) periază și îndepărtează murdăria de pe podeaua piscinei,
duza largă (11)+(9) periază și îndepărtează murdăria de pe podeaua piscinei,
duză (12) periază și îndepărtează murdăria din colțurile piscinei.

Întreținere și îngrijire

9 **10** **11** Ⓐ Pentru a curăța ecranul filtrului (3), slăbiți capul de aspirație (6) apăsând cele

două cleme de fixare (5) și trageți-l Ⓑ. Scoateți ecranul filtrului (3) din carcasa filtrului (4) Ⓒ, îndepărtați murdăria grosieră și clătiți ecranul filtrului și carcasa filtrului cu apă Ⓓ dacă este necesar. Apoi puneți piesele la loc în ordine inversă Ⓔ Ⓕ. Asigurați-vă că cele două cleme de fixare (5) sunt așezate corect și țineți capul de aspirație (6) în mod fiabil Ⓖ.

Instrucțiuni de întreținere: Curățătorul de piscine nu necesită practic întreținere. Cu toate acestea, pentru a asigura o durată lungă de viață funcțională, vă recomandăm verificări și întreținere regulate. Avertisment! Opriți curățătorul de piscină înainte de orice întreținere.

Hibernare

Iarna sau dacă aparatul de curățat piscina nu este folosit mult timp: scoateți ecranul filtrului (3), goliți complet, clătiți cu apă și lăsați să se usuce. De asemenea, curățați carcasa transparentă a filtrului (4) și lăsați-o să se usuce. Bateria trebuie reîncărcată în mod regulat pentru a evita descărcarea profundă și, prin urmare, deteriorarea bateriei. Dacă există riscul de îngheț, curățătorul de piscine trebuie depozitat într-un loc protejat de îngheț.

Dispoziția

Acest aparat este marcat cu simbolul unui coș de gunoi tăiat și nu trebuie aruncat împreună cu deșeurile menajere. Deșeurile de echipamente electrice și electronice, inclusiv dispozitivele cu **baterii litiu-ion,** trebuie eliminate separat în conformitate cu cerințele legale. Vă rugăm să returnați dispozitivul la un punct de colectare oficial sau la dealerul dumneavoastră specializat pentru eliminare profesională.

Garanție

Pentru afirmarea cererilor de garanție, vă rugăm să rețineți următoarele:

- Oferim o cerere de garanție pentru acest produs pentru o perioadă de 2 ani de la data achiziționării produsului. În această perioadă, garantăm că articolul livrat de noi este lipsit de defecte de fabricație și/sau materiale.
- Obligația noastră de garanție nu se extinde la defecte, erori sau daune cauzate de funcționarea necorespunzătoare sau violentă a clientului sau a terților care nu aparțin zonei noastre de responsabilitate.
- Același lucru este valabil și în cazul nerespectării instrucțiunilor de utilizare sau întreținere, în caz de utilizare excesivă sau alte intervenții în bunurile livrate, precum și în cazul în care se fac modificări la articolele furnizate de noi, se înlocuiesc piese sau se utilizează consumabile pentru aceste bunuri care nu corespund specificațiilor originale.
- Sunt excluse pretențiile clientului pentru daune, de exemplu din cauza neexecutării, a greșelii la încheierea contractului, a încălcării obligațiilor contractuale accesorii pentru daune indirecte, din delict și din alte motive legale. Acest lucru nu se aplică răspunderii din cauza lipsei unei caracteristici garantate, din intenție sau neglijență gravă.
- Daunele cauzate de îngheț și daunele mecanice sunt excluse din cererea de garanție. Vă rugăm să înțelegeți că executarea unei cereri de garanție necesită respectarea strictă a instrucțiunilor de asamblare sau a instrucțiunilor de utilizare respective.

SPECIFICATII

Putere nominală	18 W	Max. temperatura apei	35°C
Protecție împotriva umezelii	IPX8	Debit maxim	1900 l/h
Timp de încărcare a bateriei	4-5 ore	Baterie	aproximativ 60 de minute
Baterie	4000 mAH / 3,7 V / 14,8 WH		

VIGTIGE SIKKERHEDSINSTRUKTIONER

Læs disse instruktioner omhyggeligt, før du bruger enheden, og gem dem til fremtidig reference.

GENEREL SIKKERHED

- **Denne enhed er udelukkende beregnet til rengøring af pools og små pools i private husholdninger.**
- **Brug kun enheden i vand. Ikke egnet til brug over og uden for vand.**
- **Denne enhed kan bruges af børn på 8 år og ældre, såvel som dem med begrænsede fysiske, sensoriske eller mentale evner eller mangel på erfaring og viden, forudsat at de er blevet overvåget eller instrueret i sikker brug af enheden og forstår de involverede farer.**
- **Rengøring og vedligeholdelse må ikke udføres af børn uden opsyn.**
- **Børn må ikke lege med enheden.**
- **Ændringer eller modifikationer af enheden er ikke tilladt.**
- **Brug aldrig på eller under vand, når enheden er tilsluttet opladeren.**

ELEKTRISK SIKKERHED

- **Oplad kun enheden med den medfølgende strømadapter.**
- **Opladeren er kun egnet til brug i tørre indendørs miljøer.**
- **Beskyt opladeren mod vand og fugt.**
- **Tilslut ikke til opladeren med damp kontakter. Der er risiko for skader på grund af kortslutning.**
- **Oplad efter brug, må ikke opbevares med et tomt batteri i længere tid, der er risiko for dyb afladning og dermed beskadigelse af batteriet.**
- **Udsæt ikke enheden for frost, der er risiko for beskadigelse af batteriet.**
- **Brug ikke beskadigede kabler eller strømadaptere.**

Installation og drift

1 2 Ⓐ For at samle enheden skal du skubbe håndtaget (1) på den øverste rørsektion af pumpehuset (2). For at gøre dette lettere kan du trykke de to holdeclips 2 lidt ind, indtil håndtagets rør (1) kan skubbes over dem. Ⓑ Placer de to dele (1) og (2), så de to holdeclips 2 klikker på plads i de to åbninger 1 i (1) og er klart synlige.

3 Ved at løsne spændebeslagene kan længden af håndtagets teleskopstang ændres (80 til 175 cm). Når du har indstillet den ønskede længde, skal du stramme kompressionsbeslagene godt igen.

4 5 **Opladning af batteriet:** Ⓐ Åbn lukningen af ladeporten (8) på pumpehuset. **Vigtigt:** Lukningen må ikke beskadiges, da vand i opladningsporten kan beskadige batteriet og enheden under drift af poolrenseren. Ⓑ Tilslut opladeren (7) til ladeporten på pumpehuset (8). Sæt derefter opladeren i en stikkontakt med de angivne strømværdier. Ⓒ Hvis opladningsportens indikatorlampe (8) lyser rødt under opladning, oplades batteriet. Ⓓ Hvis indikatorlampen lyser

grønt, er batteriet fuldt opladet. Oplad venligst batteriet i 4 til 5 timer før første brug. Når den er fuldt opladet, kan poolrenseren arbejde i cirka 60 minutter. Ⓔ Sørg for, at ladeportens lukning er ubeskadiget efter opladning og forsegler opladningsporten tæt.

6 Opstart: EINSCHALTEN: TÆND: Tryk på kontakten (14) i ca. 2 sekunder. Nedsænk poolrenseren under vandet. Udløbspor-ten (13) og kontakten (14) skal være under vandoverfladen for at undgå beskadigelse af pumpen. Denne poolrenser har en sensor i området omkring kontakten (14), der slukker for enheden, hvis der ikke er vand der i 60 sekunder. Vandet, der suges ind, strømmer, filtreres gennem udløbsåbningen (13) tilbage i poolen. Brug kun poolrenseren i svømmebassinvand, klart vand eller regnvand. SLUK: Tryk på kontakten (14) i ca. 2 sekunder.

7 **8** De medfølgende dyser (9) (10) (11) (12) er beregnet til følgende anvendelser:
Brug uden dyse fjerner sten og større snavs fra poolgulvet,
dyse (9) fjerner flydende snavs på dybt vand og fra bunden af poolen,
den smalle dyse (10)+(9) børster og fjerner snavs fra poolgulvet,
den brede dyse (11)+(9) børster og fjerner snavs fra poolgulvet,
dyse (12) børster og fjerner snavs fra poolhjørnerne.

Vedligeholdelse og pleje

9 **10** **11** Ⓐ For at rengøre filterskærmen (3) skal du løsne sugehovedet (6) ved at trykke på de to holdeclips (5) og trække det af Ⓑ. Træk filterskærmen (3) ud af filterhuset (4) Ⓒ, fjern det grove snavs og skyl filterskær-men og filterhuset med vand Ⓓ om nødvendig. Sæt derefter stykkerne sammen igen i omvendt række-følge Ⓔ Ⓕ. Sørg for, at de to holdeclips (5) sidder korrekt, og hold sugehovedet (6) pålideligt Ⓖ.

Vedligeholdelsesinstruktioner: Poolrenseren er som udgangspunkt vedligeholdelsesfri. For at sikre en lang levetid anbefaler vi dog regelmæssig kontrol og vedligeholdelse. Advarsel! Sluk for poolrenseren før enhver vedligeholdelse.

Dvale

Om vinteren, eller hvis poolrenseren ikke bruges i længere tid: Fjern filterskærmen (3), tøm helt, skyl med vand og lad tørre. Rengør også det gennemsigtige filterhus (4) og lad det tørre. Batteriet bør genoplades regelmæssigt for at undgå dyb afladning og dermed beskadigelse af batteriet. Hvis der er risiko for frost, skal poolrenseren opbevares på et frostbeskyttet sted.

Bortskaffelse

Dette apparat er mærket med symbolet på en overstreget skraldespand og må ikke bortskaffes sammen med husholdningsaffaldet. Affald af elektrisk og elektronisk udstyr, herunder enheder med **lithium-ion-batterier,** skal bortskaffes separat i overensstemmelse med lovkravene. Returner venligst enheden til et officielt indsamlingssted eller din specialforhandler til professionel bortskaffelse.

Garanti

For at hævde garantikrav skal du være opmærksom på følgende:

- Vi tilbyder et garantikrav for dette produkt i en periode på 2 år fra købsdatoen for produktet. I denne periode garanterer vi, at den vare, vi leverer, er fri for fabrikations- og/eller materialefejl.
- Vores garantiforpligtelse omfatter ikke defekter, fejl eller skader forårsaget af forkert eller

voldelig betjening af kunden eller tredjeparter, der ikke hører under vores ansvarsområde.

- Det samme gælder i tilfælde af manglende overholdelse af betjenings- eller vedligeholdelsesvejledningen, i tilfælde af overforbrug eller andre indgreb i de leverede varer, samt hvis der foretages ændringer i artikler, der leveres af os, dele udskiftes eller der bruges forbrugsvarer til disse varer, der ikke svarer til de originale specifikationer.
- Kundens erstatningskrav, f.eks. på grund af manglende opfyldelse, fejl ved kontraktens indgåelse, brud på kontraktlige accessoriske forpligtelser for følgeskader, skadevoldende handling og andre juridiske årsager er udelukket. Dette gælder ikke ansvar på grund af manglende garanteret egenskab, på grund af forsæt eller grov uagtsomhed.
- Frostskader og mekaniske skader er udelukket fra garantikravet. Forstå venligst, at udførelsen af et garantikrav kræver nøje overholdelse af den respektive monteringsvejledning eller betjeningsvejledning.

SPECIFIKATIONER

Nominel effekt	18 W	Maks. vandtemperatur	35°C
Beskyttelse mod fugt	IPX8	Maks. flowhastighed	1900 l/h
Batteriets opladningstid	4-5 timer	Batteri	ca. 60 minutter
Batteri	4000 mAH / 3,7 V / 14,8 WH		

⚠ TÄRKEITÄ TURVALLISUUSOHJEITA

Lue nämä ohjeet huolellisesti ennen laitteen käyttöä ja säilytä ne myöhempää tarvetta varten.

⚠ YLEINEN TURVALLISUUS

- **▶ Tämä laite on tarkoitettu yksinomaan kotitalouksien uima-altaiden ja pienten uima-altaiden puhdistamiseen.**
- **▶ Käytä laitetta vain vedessä. Ei sovellu käytettäväksi veden yläpuolella ja sen ulkopuolella.**
- **▶ Tätä laitetta voivat käyttää 8-vuotiaat ja sitä vanhemmat lapset sekä ne, joilla on rajoitetut fyysiset, sensoriset tai henkiset kyvyt tai joilla ei ole kokemusta ja tietoa, edellyttäen, että heitä on valvottu tai opastettu laitteen turvallisessa käytössä ja he ymmärtävät siihen liittyvät vaarat.**
- **▶ Lapset eivät saa suorittaa puhdistusta ja huoltoa ilman valvontaa.**
- **▶ Lapset eivät saa leikkiä laitteella.**
- **▶ Laitteeseen ei saa tehdä muutoksia.**
- **▶ Älä koskaan käytä veden päällä tai alla, kun laite on kytketty laturiin.**

⚠ SÄHKÖTURVALLISUUS

- **▶ Lataa laitetta vain mukana toimitetulla virtalähteellä.**
- **▶ Laturi soveltuu käytettäväksi vain kuivissa sisätiloissa.**

- **Suojaa laturi vedeltä ja kosteudelta.**
- **Älä liitä laturiin damp koskettimet. Oikosulun aiheuttama vaurioitumis-vaara on olemassa.**
- **Lataa käytön jälkeen, älä säilytä tyhjällä akulla pidempään, sillä on olemassa syväpurkautumisen ja siten akun vaurioitumisen vaara.**
- **Älä altista laitetta pakkaselle, sillä akku voi vaurioitua.**
- **Älä käytä vaurioituneita kaapeleita tai virtalähteitä.**

Asennus ja käyttö

1 **2** Ⓐ Kokoa laite liu'uttamalla kahva (1) pumppupesän (2) ylempään putkiosaan. Tämän helpottamiseksi voit painaa kahta kiinnityspidikettä **2** hieman sisäänpäin, kunnes kahvan (1) putki voidaan työntää niiden päälle. Ⓑ Aseta kaksi osaa (1) ja (2) siten, että kaksi kiinnityspidikettä **2** napsahtavat paikoilleen kahteen auk-koon **1** tai (1) ja ovat selvästi näkyvissä.

3 Löysäämällä kiinnitysliittimiä kahvan teleskooppitangon pituutta voidaan muuttaa (80-175 cm). Kun olet asettanut halutun pituuden, kiristä puristusliittimet uudelleen hyvin.

4 **5** **Akun lataaminen:** Ⓐ Avaa pumpun kotelon latausportin (8) suljin. **Tärkeää:** suljin ei saa vaurioitua, koska latausportissa oleva vesi voi vahingoittaa akkua ja laitetta uima-altaan puhdistusaineen käytön aikana. Ⓑ Liitä laturi (7) pumppukotelon (8) latausporttiin. Kytke sitten laturi pistorasiaan, jossa on määritetyt virta-arvot. Ⓒ Jos latausportin merkkivalo (8) muuttuu punaiseksi latauksen aikana, akku latautuu. Ⓓ Jos merkkivalo on vihreä, akku on ladattu täyteen. Lataa akkua 4-5 tuntia ennen ensimmäistä käyttöä. Kun uima-altaan puhdistusaine on ladattu täyteen, se voi toimia noin 60 minuuttia. Ⓔ Varmista, että latausportin suljin on ehjä latauksen jälkeen ja tiivistää latausportin tiukasti.

6 **Käynnistys:** KYTKE PÄÄLLE: Paina kytkintä (14) noin 2 sekunnin ajan. Upota uima-altaan puhdistusaine veden alle. Poistoportin (13) ja kytkimen (14) on oltava vedenpinnan alapuolella, jotta pumppu ei vaurioi-du. Tässä uima-altaan puhdistusaineessa on kytkimen (14) alueella anturi, joka sammuttaa laitteen, jos siellä ei ole vettä 60 sekuntiin. Sisään imeytynyt vesi virtaa ulostuloaukon (13) kautta takaisin altaaseen. Käytä uima-altaan puhdistusainetta vain uima-altaan vedessä, kirkkaassa vedessä tai sadevedessä. VIRTA POIS: Paina kytkintä (14) noin 2 sekunnin ajan.

7 **8** Mukana toimitetut suuttimet (9) (10) (11) (12) on tarkoitettu seuraaviin sovelluksiin:
Käyttö ilman suutinta poistaa kivet ja suuremman lian altaan lattialta,
suutin (9) poistaa kelluvan lian syvässä vedessä ja altaan pohjasta,
kapea suutin (10)+(9) harjaa ja poistaa lian uima-altaan lattialta,
Leveä suutin (11)+(9) harjaa ja poistaa lian uima-altaan lattialta,
suutin (12) harjaa ja poistaa lian uima-altaan kulmista.

Huolto ja hoito

9 **10** **11** Ⓐ Puhdista suodatinverkko (3) löysäämällä imupäätä (6) painamalla kahta kiinnityspidikettä (5) ja vetä-mällä se irti Ⓑ. Vedä suodatinverkko (3) ulos suodatinkotelosta (4) Ⓒ, poista karkea lika ja huuhtele suo-datinverkko ja suodatinkotelo tarvittaessa vedellä Ⓓ. Laita sitten palat takaisin yhteen päinvastaisessa järjestyksessä Ⓔ Ⓕ. Varmista, että kaksi kiinnityspidikettä (5) ovat oikein paikoillaan, ja pidä imupäätä (6) luotettavasti kiinni Ⓖ.

Huolto-ohjeet: Uima-altaan puhdistusaine on periaatteessa huoltovapaa. Pitkän käyttöiän varmistamiseksi suosittelemme kuitenkin säännöllisiä tarkastuksia ja huoltoa. Varoitus! Sammuta uima-altaan puhdistusaine ennen huoltoa.

Horros

Talvella tai jos uima-altaan puhdistusainetta ei käytetä pitkään aikaan: poista suodatinverkko (3), tyhjennä kokonaan, huuhtele vedellä ja anna kuivua. Puhdista myös läpinäkyvä suodatinkotelo (4) ja anna sen kuivua. Akku tulee ladata säännöllisesti, jotta vältytään syväpurkautumiselta ja siten akun vaurioitumiselta. Jos on olemassa jäätymisvaara, uima-altaan puhdistusaine on säilytettävä pakkaselta suojatussa paikassa.

Hävittäminen

Tämä laite on merkitty yliviivatun roskakorin symbolilla, eikä sitä saa hävittää kotitalousjätteen mukana. Sähkö- ja elektroniikkalaiteromu, mukaan lukien **litiumioniakuilla** varustetut laitteet, on hävitettävä erikseen lakisääteisten vaatimusten mukaisesti. Palauta laite viralliseen keräyspisteeseen tai erikoisliikkeeseen ammattimaista hävittämistä varten.

Takuu

Huomioi seuraavat seikat takuuvaatimusten esittämisessä:

- Tarjoamme tälle tuotteelle takuuvaatimuksen 2 vuoden ajan tuotteen ostopäivästä. Tänä aikana takaamme, että toimittamassamme tuotteessa ei ole valmistus- ja/tai materiaalivirheitä.
- Takuuvelvollisuutemme ei ulotu vioihin, virheisiin tai vahinkoihin, jotka johtuvat asiakkaan tai vastuualueeseemme kuulumattomien kolmansien osapuolten virheellisestä tai väkivaltaisesta toiminnasta.
- Sama koskee käyttö- tai huolto-ohjeiden noudattamatta jättämistä, toimitettujen tavaroiden liikakäyttöä tai muita toimenpiteitä sekä jos toimittamiimme tuotteisiin tehdään muutoksia, osia vaihdetaan tai näihin tavaroihin käytetään kulutusosia, jotka eivät vastaa alkuperäisiä vaatimuksia.
- Asiakkaan vahingonkorvausvaatimukset, jotka johtuvat esimerkiksi laiminlyönnistä, virheestä sopimuksen tekemisessä, sopimukseen liittyvien liitännäisvelvoitteiden rikkomisesta välillisistä vahingoista, vahingonkorvausvastuusta ja muista oikeudellisista syistä, eivät ole poissuljettuja. Tämä ei koske vastuuta, joka johtuu perustellun ominaisuuden puuttumisesta, tahallisesta tai törkeästä huolimattomuudesta.
- Jäätymisvauriot ja mekaaniset vauriot eivät kuulu takuuvaatimuksen piiriin. Ymmärrä, että takuuvaatimuksen toteuttaminen edellyttää vastaavien asennus- tai käyttöohjeiden tiukkaa noudattamista.

ERITELMÄT

Nimellisteho	18 W	Max. veden lämpötila	35°C
Suoja kosteudelta	IPX8	Max. virtausnopeus	1900 l/h
Akun latausaika	4-5 tuntia	Akku	noin 60 minuuttia
Akku	4000 mAH / 3,7 V / 14,8 WH		

VIKTIGA SÄKERHETS INSTRUKTIONER

Läs dessa instruktioner noggrant innan du använder enheten och spara dem för framtida referens.

ALLMÄN SÄKERHET

- **Denna enhet är endast avsedd för rengöring av pooler och små pooler i privata hushåll.**
- **Använd endast enheten i vatten. Ej lämplig för användning ovanför och utan vatten.**
- **Denna enhet kan användas av barn 8 år och äldre, såväl som de med begränsade fysiska, sensoriska eller mentala förmågor eller bristande erfarenhet och kunskap, förutsatt att de har övervakats eller instruerats i säker användning av enheten och förstår farorna som är involverade.**
- **Rengöring och underhåll får inte utföras av barn utan tillsyn.**
- **Barn får inte leka med enheten.**
- **Ändringar eller modifieringar av enheten är inte tillåtna.**
- **Använd aldrig på eller under vatten när enheten är ansluten till laddaren.**

ELSÄKERHET

- **Ladda endast enheten med den medföljande nätadaptern.**
- **Laddaren är endast lämplig för användning i torra inomhusmiljöer.**
- **Skydda laddaren från vatten och fukt.**
- **Anslut inte till laddaren med damp kontakter. Det finns risk för skador på grund av kortslutning.**
- **Ladda efter användning, förvara inte med ett tomt batteri under en längre tid, det finns risk för djupurladdning och därmed skador på batteriet.**
- **Utsätt inte enheten för frost, det finns risk för skador på batteriet.**
- **Använd inte skadade kablar eller nätadaptrar.**

Installation och drift

1 2 Ⓐ För att montera enheten, skjut handtaget (1) på den övre rördelen av pumphuset (2). För att underlätta detta kan du trycka in de två fästklämmorna 2 lite tills röret på handtaget (1) kan skjutas över dem. Ⓑ Placera de två delarna (1) och (2) så att de två fästklämmorna 2 snäpper på plats i de två öppnin-garna 1 på (1) och är väl synliga.

3 Genom att lossa klämkopplingarna kan längden på handtagets teleskopstång ändras (80 till 175 cm). Efter att ha ställt in önskad längd, dra åt kompressionskopplingarna väl igen.

4 5 **Laddar batteriet:** Ⓐ Öppna stängningen av laddningsporten (8) på pumphuset. **Viktigt:** förslutningen får inte skadas, efter-som vatten i laddningsporten kan skada batteriet och enheten under drift av poolrengöraren. Ⓑ Anslut laddaren (7) till laddningsporten på pumphuset (8). Anslut sedan laddaren till ett uttag med de angivna strömvärdena. Ⓒ Om laddningsportens indikatorlampa

(8) blir röd under laddning, laddas batteriet. (D) Om indikatorlampan lyser grönt är batteriet fulladdat. Ladda batteriet i 4 till 5 timmar innan du använder det första gången. När den är fulladdad kan poolren-göraren fungera i cirka 60 minuter. (E) Se till att laddningsportens stängning är oskadad efter laddning och tätar laddningsporten.

6 **Uppstart:** SLÅ PÅ: Tryck på strömbrytaren (14) i cirka 2 sekunder. Sänk ner poolrengöraren under vattnet. Utloppsporten (13) och strömbrytaren (14) måste vara under vattenytan för att undvika skador på pumpen. Denna poolrengörare har en sensor i området för strömbrytaren (14) som stänger av enheten om det inte finns något vatten där på 60 sekunder. Vattnet som sugs in strömmar filtrerade genom utloppsöppningen (13) tillbaka in i poolen. Använd endast poolrengöraren i poolvatten, klart vatten eller regnvatten. STÄNG AV: Tryck på strömbrytaren (14) i cirka 2 sekunder.

7 **8** De medföljande munstyckena (9) (10) (11) (12) är avsedda för följande applikationer:
Användning utan munstycke tar bort stenar och större smuts från poolbotten,
munstycke (9) tar bort flytande smuts på djupt vatten och från botten av poolen,
det smala munstycket (10)+(9) borstar och tar bort smuts från poolbotten,
det breda munstycket (11)+(9) borstar och tar bort smuts från poolbotten,
munstycke (12) Borstar och tar bort smuts från poolhörnen.

Underhåll och skötsel

9 **10** **11** (A) För att rengöra filtersilen (3), lossa sughuvudet (6) genom att trycka på de två fästklämmorna (5) och dra av det (B). Dra ut filtersilen (3) ur filterhuset (4) (C), ta bort den grova smutsen och skölj filtersilen och filterhuset med vatten (D) vid behov. Sätt sedan ihop bitarna igen i omvänd ordning (E) (F). Se till att de två fästklämmorna (5) sitter korrekt och håll sughuvudet (6) tillförlitligt (G).

Underhållsinstruktioner: Poolrengöraren är i princip underhållsfri. För att säkerställa en lång funktionell livslängd rekommenderar vi dock regelbundna kontroller och underhåll. Varning! Stäng av poolrengöraren före underhåll.

Vinterdvala

På vintern eller om poolrengöraren inte används under en längre tid: ta bort filterskärmen (3), töm helt, skölj med vatten och låt torka. Rengör även det genomskinliga filterhuset (4) och låt det torka. Batteriet bör laddas regelbundet för att undvika djupurladdning och därmed skador på batteriet. Om det finns risk för frost måste poolrengöraren förvaras på en frostskyddad plats.

Förfogande

Denna apparat är märkt med symbolen för en överkorsad soptunna och får inte slängas med hushållsavfallet. Avfall från elektrisk och elektronisk utrustning, inklusive enheter med **litiumjon-batterier,** måste kasseras separat i enlighet med lagkrav. Lämna tillbaka enheten till en officiell insamlingsplats eller din fackhandlare för professionell kassering.

Garanti

Observera följande för att hävda garantianspråk:

- Vi erbjuder ett garantianspråk för denna produkt under en period av 2 år från inköpsdatumet av produkten. Under denna period garanterar vi att den artikel som levereras av oss är fri från tillverknings- och/eller materialfel.
- Vårt garantiåtagande omfattar inte defekter, fel eller skador som orsakats av felaktig eller våldsam användning av kunden eller tredje part som inte tillhör vårt ansvarsområde.
- Detsamma gäller i händelse av bristande efterlevnad av bruks- eller underhållsinstruktionerna, vid överanvändning eller andra ingrepp i de levererade varorna, samt om ändringar görs i artiklar som levererats av oss, delar byts ut eller förbrukningsvaror används för dessa varor som inte motsvarar de ursprungliga specifikationerna.
- Kundens anspråk på skador, t.ex. på grund av bristande prestation, fel vid avtalets ingående, brott mot avtalsenliga sidoskyldigheter för följdskador, från skadestånd och andra rättsliga skäl är uteslutna. Detta gäller inte ansvar på grund av avsaknad av en berättigad egenskap, på grund av uppsåt eller grov vårdslöshet.
- Frostskador och mekaniska skador är undantagna från garantianspråket. Vänligen förstå att utförandet av ett garantianspråk kräver strikt efterlevnad av respektive monteringsanvisning eller bruksanvisning.

SPECIFIKATIONER

Nominell effekt	18 W	Max. vattentemperatur	35°C
Skydd mot fukt	IPX8-skärm	Max. flödeshastighet	1900 l/h
Batteriets laddningstid	4-5 timmar	Batteri	ca 60 minuter
Batteri	4000 mAH / 3,7 V / 14,8 WH		

CF Group Deutschland GmbH

Bahnhofstraße 68 · 73240 Wendlingen · GERMANY
Tel.: +49 7024 4048 666
www.cf.group/deutschland · service.de@cf.group

(AT) Chemoform Austria GmbH · Tragösser Straße 109 · 8600 Bruck an der Mur · Austria
Tel. +43 3862 81390 · info-austria@chemoform.com

(CH) Neogard AG · Industriestrasse 783 · CH-5728 Gontenschwil · Switzerland
Tel. +41 62 767 00 50 · info@neogard.ch

(IT) Pet Tribe srl · Vicolo Chiodo 5 · I-37138 Verona · Italy
Tel. +39 045 8101566 · Fax +39 045 8101630 · info@pettribe.com · www.pettribe.it

(FR) (ES) Aqualux · 287 Avenue de la Massane · 13210 Saint Rémy de Provence · France
Tel : +33 978 03 02 60 · sav@aqualux.com · www.aqualux.com

(NL) (BE) ALPC · Icarus 11 · NL-8448 CJ Heerenveen · Netherlands · Tel. +31 513 41 28 12
aftersales@alpc.nl · www.alpc.nl

(SE) (NO) (DK) Chemoform Scandinavia AB · C/O Tysk - Svenska Handelskammaren · Box 27 104
102 52 Stockholm · Sweden · Tel. +46 (0) 8 55 92 20 55 · Fax +46 (0) 8 55 80 28 29
chemoform.scandinavia@chemoform.com · www.chemoform.se

(FI) Horisont Enterprises Ltd Oy · Malminkartanonkuja 4 · FI-00390 Helsinki · Finland
Tel. +358 (0)9 6866 720 · office@horisontenterprises.fi · www.horisontenterprises.fi

(CZ) (SK) CF GROUP CZ & SK s.r.o · Jesenická 372 · 252 44 Psáry - Dolní Jirčany · Czech Republic
Tel. +420 777 705 656 · info@cf-group.cz · www.cf-group.cz

(RO) Chemoform Romania SRL · Strada Garii No 714R · RO-137090 Ciocanesti, Judetul Dambovita ·
Romania · Tel. 004 021 242 05 94 · Fax 004 021 242 00 61
office@chemoform.ro · www.chemoform.ro

(PL) Chemoform Polska Sp. z o.o. · ul. Gacka 1 · PL-41 218 Sosnowiec · Poland
Tel. +48 32 297 71 38 · Fax +48 32 291 97 07 · info@chemoform.pl · www.chemoform.pl

(RU) OOO "Chemoform" · per. Pyzhevskiy, d.5, str.1, pom 1/ floor 2, room part 45 · RUS-119017 Moskau
Russia · Tel.: +7 495 980 80 22 · info@chemoform.ru · www.chemoform.ru

(LT) UAB Horticom · Zirmunu g. 66 · Vilnius LT-09131 · Lithuania
Tel: +370 5 27 37 026 · Fax: +370 5 27 22 902 · vilnius@horticom.lt · www.horticom.lt

(EE) Horticom OÜ · Loomäe tee 11 · Rae tehnopark · EE-75306 Lehmja, Rae Vald Harjumaa · Estonia
Tel: +372 65 12 950 · Fax: +372 65 12 970 · info@horticom.ee · www.horticom.ee

(GB) Certikin International Ltd · Unit 4, Tungsten Park · Witney / Oxon OX29 0AX · Great Britain
Tel. +44 (0) 1993 777 200 · Fax +44 (0) 1993 778 620 · enquiries@certikin.co.uk · www.certikin.co.uk

(SI) (HR) CF Group Adria d.o.o. · Kolodvorska ulica b.s 25a · 2310 Slovenska Bistrica · Slovenia
Tel. +38 628 050 430 · info@stotinka.si

a brand by

CF GROUP
Dreams, health & care with water

3dG · 10-2025